Handleiding

ILF082-1NL5.pdf
Bediening & Onderhoud

Voorwaarts bewegende trilplaat
LF82

Motor
Honda GX160

Serienummer
28200082-

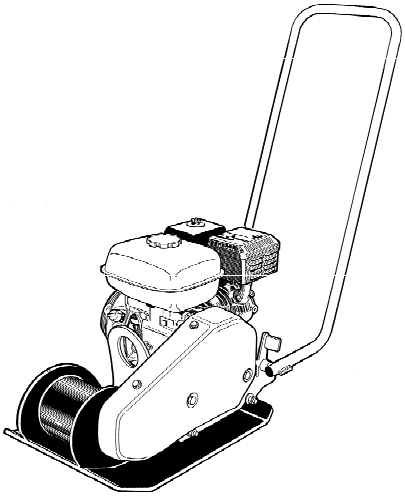

De LF82 is een voorwaarts bewegende trilplaat die gebruik wordt voor het verdichten van alle soorten vulmateriaal. Daarnaast kan ze samen met een polyurethaanmat gebruikt worden voor het legen van stenen en verdichten van vloertegels.
De LF-platen zijn geconstrueerd voor gebruik in omstandigheden waar een goede ventilatie gegarandeerd is, net zoals alle machines met een verbrandingsmotor.

We behouden ons het recht voor specificaties te wijzigen
Gedrukt in Zweden

Inhoud

Inleiding 1
Waarschuwingssymbolen 1
Veiligheidsinformatie 1
Algemeen 1
Veiligheid - algemene instructies 3
Veiligheid - bij bediening 7
Rijden langs randen 7
Hellingen 7
Technische specificaties - Geluid/trillingen/elektrisch 9
Geluidsniveaus 9
Technische gegevens - Afmetingen 11
Technische specificaties - Gewicht en volumes 13
Technische gegevens - Algemeen 15
Machineplaat - Identificatie 17
Machineplaat 17
Veiligheidsstickers 18
Machinespecificaties - stickers 18
Locatie van stickers 18
Infostickers 19
Bediening - Starten 21
Vóór het starten, Honda 21
De motor starten 22
Besturen - Stoppen 25
De motor stoppen 25
Diversen 27
Heffen 27
Hijsen/slepen 27
Transport 27
De machine transporteren 27
Onderhoud - Smeermiddelen en symbolen 29

Onderhoud - Onderhoudsschema 31
Service en servicepunten 31
Elke tien bedrijfsuren (dagelijks) 32
Na de eerste 20 werkuren 32
Om de 100 werkuren 33
Om de 500 werkuren (Jaarlijks) 34
Onderhoud - 10h 35
De motor controleren, Honda 35
Boutverbinding controleren 35
Luchtfilter vervangen, Honda 36
De machine reinigen. 36
Onderhoud - 20u 37
Motorolie verversen, Honda 37
Onderhoud - 100u 39
Motorolie verversen, Honda 39
De V-snaar controleren 39
Bougie controleren 39
Trillingsdemper inspecteren 40
Onderhoud - 500u 41
Brandstoftank/-filter reinigen 41
Motor inspecteren en afstellen. 41
Luchtfilter vervangen 42
Motorolie en filter vervangen. 42

Inleiding

Waarschuwingssymbolen

WAARSCHUWING ! Geeft aan dat het een risico of een riskante handeling betreft, die tot ernstige of levensgevaarlijke persoonlijke verwondingen kan leiden, wanneer de waarschuwing wordt genegeerd.

LET OP ! Geeft aan dat het een risico of een riskante handeling betreft, die tot schade aan de machine of eigendommen kan leiden, wanneer de waarschuwing wordt genegeerd.

Veiligheidsinformatie

Het is raadzaam dat de operator de veiligheidsinstructies in deze handleiding zorgvuldig leest. Volg altijd de veiligheidsvoorschriften. Zorg ervoor dat deze handleiding altijd gemakkelijk toegankelijk is.

Lees eerst het hele handboek door voor u de machine start of met onderhoud begint.

Zorg voor een goede ventilatie (afzuiging door ventilator) waar de motor binnen wordt gedraaid.

Algemeen

Deze handleiding bevat informatie voor het rijden met en onderhouden van de wals.

De machine moet correct worden onderhouden voor maximale prestaties.

De machine moet schoon worden gehouden zodat lekkages, loszittende bouten en aansluitingen zo vroeg mogelijk kunnen worden ontdekt.

Controleer de machine dagelijks, voordat u de machine in gebruik neemt. Inspecteer de hele machine, zodat lekkages of andere fouten kunnen worden ontdekt.

Controleer de grond onder de machine. Lekkages kunnen makkelijker worden ontdekt op de grond dan op de machine zelf.

DENK AAN HET MILIEU ! Zorg ervoor dat olie, brandstof en andere stoffen die schadelijk zijn voor het milieu, niet in de natuur terechtkomen. Stuur gebruikte filters, afgetapte olie en brandstofresten altijd naar milieuvriendelijke afvalverwerking.

Deze handleiding bevat instructies voor periodiek onderhoud die normaal moeten worden uitgevoerd door de chauffeur.

U vindt aanvullende instructies voor de motor in de motorhandleiding van de fabrikant.

Veiligheid - algemene instructies

(Raadpleeg ook het Veiligheidshandboek)

Symbolen

De signaalwoorden WAARSCHUWING en VOORZICHTIG gebruikt in deze veiligheidsinstructies hebben de volgende betekenis:

WAARSCHUWING ! Geeft aan dat het een risico of een riskante handeling betreft, die tot ernstige of levensgevaarlijke persoonlijke verwondingen kan leiden, indien de waarschuwing wordt genegeerd.

Voorzichtig! Geeft aan dat het een risico of een riskante handeling betreft, die tot beschadigingen van de machine of eigendom kan leiden, indien de waarschuwing wordt genegeerd.

Belangrijke regels voor uw veiligheid

De machine mag niet worden aangepast zonder de voorafgaande toestemming van de fabrikant.
Gebruik uitsluitend originele onderdelen.
Gebruik uitsluitend accessoires die worden aanbevolen door Dynapac.
Als aanpassingen worden aangebracht die niet zijn goedgekeurd door Dynapac, kan dit leiden tot ernstige verwondingen bij uzelf of anderen.

- Deze aanbevelingen zijn gebaseerd op internationale veiligheidsnormen. Houd tevens rekening met de plaatselijke veiligheidsreglementering. Lees alle instructies zorgvuldig voor u de machine gaat bedienen. Bewaar de instructies op een veilige plaats.
- Borden en stickers met belangrijke informatie over de veiligheid en het onderhoud worden bij elke machine geleverd. Zorg ervoor dat deze leesbaar zijn. De bestelnummers voor nieuwe stickers zijn te vinden op de lijst met reserveonderdelen.
- Machine en accessoires mogen uitsluitend worden gebruikt voor de doeleinden waarvoor deze zijn bestemd.
- Omwille van de veiligheid van het product mag de machine op geen enkele wijze worden gemodificeerd.
- Beschadigde onderdelen moeten onmiddellijk worden vervangen. Vervang alle versleten onderdelen tijdig.

Denk altijd na bij wat u doet.
Gebruik uw gezonde verstand. Gebruik de machine niet als u vermoeid bent of onder invloed van drugs, alcohol en/of medicijnen welke uw reacties nadelig kunnen beïnvloeden.

Veiligheidsuitrusting

Langdurige blootstelling aan een hoog geluidsniveau, zonder oorbeschermers, kan leiden tot blijvende gehoorbeschadiging.

Langdurige blootstelling aan trillingen kan de handen, vingers en polsen beschadigen. Gebruik de machine nooit indien u krampen, pijn of ongemak constateert. Raadpleeg een dokter alvorens de machine opnieuw te gebruiken.

Gebruik altijd een goedgekeurde veiligheidsuitrusting.
De operateur en mensen in de onmiddellijke nabijheid van het werkgebied moeten de volgende uitrusting dragen:
- Een veiligheidshelm
- Een veiligheidsbril
- Gehoorbescherming
- Masker in stoffige omgevingen
- Reflecterende kleding
- Veiligheidshandschoenen
- Veiligheidsschoeisel

Draag geen loszittende kledingstukken die door de machine kunnen worden gegrepen. Lang haar afdekken met een haarnetje.
Dit is van toepassing, ongeacht of de vooruit-/achteruithendel zich in de neutrale stand of in de aandrijvingsstand bevindt.
Bij Dynapac-machines is de hendel zodanig ontworpen dat deze een groot deel van de trillingen van de machine absorbeert. Niettemin kunnen de aanbevolen limieten voor blootstelling van handen/armen aan trillingen worden overschreden, afhankelijk van de werkwijze, de ondergrond en de blootstellingsduur. Neem zo nodig passende maatregelen, zoals het dragen van veiligheidshandschoenen of het niet trillen op eerder verdicht materiaal.
Let goed op de geluidssignalen van andere machines in het werkgebied.
Gebruik geen machines die brandstof lekken.

Het werkgebied

De machine nooit gebruiken in de nabijheid van ontvlambaar materiaal of in een omgeving met explosiegevaar. Er kunnen vonken ontstaan door de uitlaat, die op hun beurt brandbaar materiaal kunnen ontsteken. Tijdens een werkonderbreking of bij het beëindigen van het werk mag men de machine nooit in de nabijheid van brandbaar materiaal plaatsen.
Tijdens het werk kan de uitlaat zeer warm worden en hierdoor bepaalde materialen doen ontbranden. Zorg ervoor dat er zich geen andere personeelsleden bevinden waar met de machine gewerkt wordt. Houd de werkomgeving schoon en vrij van overbodige voorwerpen.
Berg de machine op een veilige plaats op, buiten het bereik van onbevoegden, bij voorkeur in een vergrendelde opbergplaats.

Vullen met brandstof (benzine/diesel)

Benzine heeft een laag ontbrandingspunt en kan in bepaalde situaties uiterst explosief zijn. Niet roken! Zorg voor goede ventilatie.

Kom nooit in de omgeving van hete voorwerpen of voorwerpen die vonken kunnen teweegbrengen wanneer benzine gebruikt wordt. Wacht tot de machine afgekoeld is alvorens brandstof bij te vullen. Vul de tank op minstens drie meter van de plaats waar de machine gebruikt wordt om brand te voorkomen. Vermijd het morsen van benzine, diesel of olie op de grond.
Laat uw handen niet in aanraking komen met benzine, diesel of olie. Open de tankstop voorzichtig, daar de brandstoftank, ten gevolge van benzinedamp, onder druk kan staan. Zorg er altijd voor dat het juiste type brandstof wordt gebruikt. Maak de tank niet te vol. Controleer de machine regelmatig op brandstoflekken.

Voor het starten

Lees de instructiehandleiding zorgvuldig en maak uzelf vertrouwd met de machine en alle functies ervan. Controleer of:

- Alle handels vrij zijn van smeer, olie en vuil.
- De machine geen zichtbare gebreken vertoont.
- Alle beschermende onderdelen stevig op hun plaats zitten.
- Alle besturingshendels in de neutrale stand staan.

Start de machine volgens de richtlijnen in het instructieboekje.

Bediening

Houd ruime afstand tussen uw voeten en de machine

Gebruik de machine niet in slecht geventileerde ruimtes. Er bestaat risico voor koolmonoxidevergiftiging.

Gebruik de machine alleen voor het doel waarvoor deze is bestemd. Zorg ervoor dat u weet hoe de machine in geval van nood dient te worden gestopt.

Wees extra voorzichtig bij gebruik van de machine op hellingen. Zorg er voor dat alle werkers in de nabijheid zich hoger op de helling bevinden dan de machine. Rijd altijd recht op en neer wanneer u op een helling werkt. Overschrijd nooit het maximale hellingspercentage van de machine (zie instructieboek). Bewaar altijd afstand tot de machine tijdens het werken op hellingen en in sleuven.

Raak nooit de motor, het uitlaatsysteem of het excentrisch element van de machine aan. Deze worden tijdens het werken extreem heet en kunnen brandwonden veroorzaken. Raak nooit de V-snaren en draaiende delen aan terwijl de machine in gebruik is.

Parkeren

Parkeer de machine altijd op een zo vlak en stevig mogelijke ondergrond.

Voordat u de machine achterlaat:
- De parkeerrem inschakelen
- De motor uitschakelen en de contactsleutel verwijderen.

Laden/lossen

Begeef u in geen geval onder of in de onmiddellijke nabijheid van de machine op het moment dat deze door een kraan of vergelijkbaar werktuig wordt opgelicht. Gebruik alleen de aangegeven hijsogen. Overtuig u er altijd van dat alle hijswerktuigen de juiste afmetingen hebben in verhouding tot het gewicht van de machine.

Onderhoud

Onderhoudswerkzaamheden mogen alleen door vaardig personeel worden uitgevoerd. Voer nooit onderhoudswerkzaamheden uit terwijl het apparaat in beweging is of de motor loopt.

Werken met het hydraulisch systeem

Regelmatig onderhoud aan de hydraulische systemen is buitengewoon belangrijk. Kleine beschadigingen en barsten in slangen en koppelingen kunnen vernietigende gevolgen hebben. Denk eraan dat de hydraulische slangen gemaakt zijn van rubber en in de loop van de tijd kunnen verslechteren, waardoor het risico op barsten kan ontstaan. Vervang in geval van twijfel over duurzaamheid en slijtage de slangen door nieuwe originele slangen van Dynapac.

Werken met accu's

Accu's bevatten giftig en bijtend zwavelzuur. Draag een beschermende bril en probeer geen zuur te morsen op uw huid, kleding of op de machine. Als u zwavelzuur in de ogen krijgt, spoel ze dan ten minste 15 minuten met water en zorg onmiddellijk voor medische behandeling. Het gas dat uit de accu komt, is ontvlambaar en explosief. Let er tijdens het plaatsen en vervangen van accu's altijd op geen kortsluiting te veroorzaken tussen de aansluitpunten van de accu.

Reparaties

Gebruik nooit een machine die beschadigd is.
Reparaties kunnen alleen worden uitgevoerd door speciaal opgeleide technici. Neem daarom contact op met de dichtstbijzijnde geautoriseerde werkplaats.

Branden blussen

Gebruik in geval van brand op de machine zo mogelijk een poederbrandblusser van het type ABE. U kunt echter ook een brandblusser van het type BE koolzuur gebruiken.

Accu laden

Gebruik een acculader met spanningsregulator (constante spanning). Aanbevolen wordt een tweefasenoplader met constante spanning. Een tweefasenoplader verlaagt de laadspanning (14,4 V) automatisch naar druppellading (13,3 V) op het moment dat de accu volledig is opgeladen.

Geschikte acculaders voor 230 Volt:
Optima Model RTC 12/7-S-230
LADAC Model LADAC 512
Tudor Model 61715 Tudor

Opslag/druppelladen

Een ontladen accu bevriest bij een temperatuur van ongeveer (-7°C). Een volledig opgeladen accu bevriest bij (-67°C). Een accu die niet wordt gebruikt moet volledig worden opgeladen alvorens deze wordt opgeslagen. Voor een periode van 6 tot 8 maanden is druppelladen gewoonlijk niet noodzakelijk. Als de accu langere tijd niet is gebruikt, is het aan te bevelen de accu voor gebruik volledig op te laden. Enkele malen per seizoen druppelladen wordt aanbevolen (vooral in de winter).

Veiligheid - bij bediening

Rijden langs randen

Tijdens het werken langs randen moet ten minste 2/3 van de plaat zich op een oppervlak met volledige draagkracht bevinden.

Als de machine kantelt, moet u de motor uitschakelen voordat u probeert de machine weer rechtop te zetten.

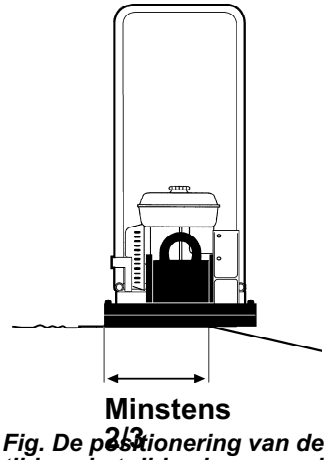

Fig. De positionering van de machine tijdens het rijden langs randen

Hellingen

Zorg ervoor dat het werkgebied stevig is. Een natte en losse ondergrond beperkt de wendbaarheid, vooral op een hellende ondergrond. Wees altijd uiterst voorzichtig op een hellende of oneffen ondergrond.

Werk nooit in een hellingshoek die het hellend vermogen van de machine overschrijdt. De maximale hellingshoek van de machine in bedrijf is 20° (afhankelijk van de toestand van de ondergrond).

De hellingshoek wordt gemeten op een effen, harde ondergrond met stilstaande machine. De trillingsystemen zijn uitgeschakeld en alle tanks zijn vol. Onthoud dat een losse ondergrond, het inschakelen van het trillingsysteem en de rijsnelheid ook bij een lagere hellingshoek dan hier aangegeven, tot kantelen kunnen leiden.

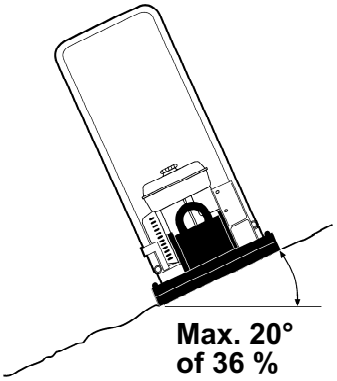

Fig. Werken op hellingen

Vermijd zoveel mogelijk dwars over hellingen te rijden. Rijd in plaats daarvan recht op en neer wanneer u op een hellende ondergrond werkt.

Laat de machine nooit onbeheerd achter wanneer de motor draait.

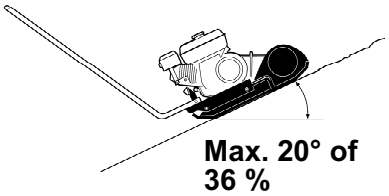

Fig. Werken op hellingen

Technische specificaties - Geluid/trillingen/elektrisch

Geluidsniveaus

De onderstaande geluids- en trillingsniveaus zijn vastgesteld voor bedrijf op een macadamondergrond, beschreven in EU-richtlijn 2000/14/EC

	Honda
Gemeten geluidsvermogensniveau, L_{wA}dB (A)	102
Gegarandeerd geluidsvermogensniveau, L_{wA}dB (A)	104
Geluidsdrukniveau bij het oor van de chauffeur (EN 500-4), L_{pA}dB (A)	92
Trilling van handen en armen (EN500-4), a hv m/s 2	
Standaardhendel	16,5
Hendel met lage trillingen	5,8
Trilling van handen en armen, toegestane werkuren per dag, (berekend voor actiewaarde van 2,5 m/s2 volgens 2002/44/EC),	
Standaardhendel	0,1
Hendel met lage trillingen	1,4

Waarden kunnen afwijken van het bovenstaande afhankelijk van de werkomstandigheden.

Technische gegevens - Afmetingen

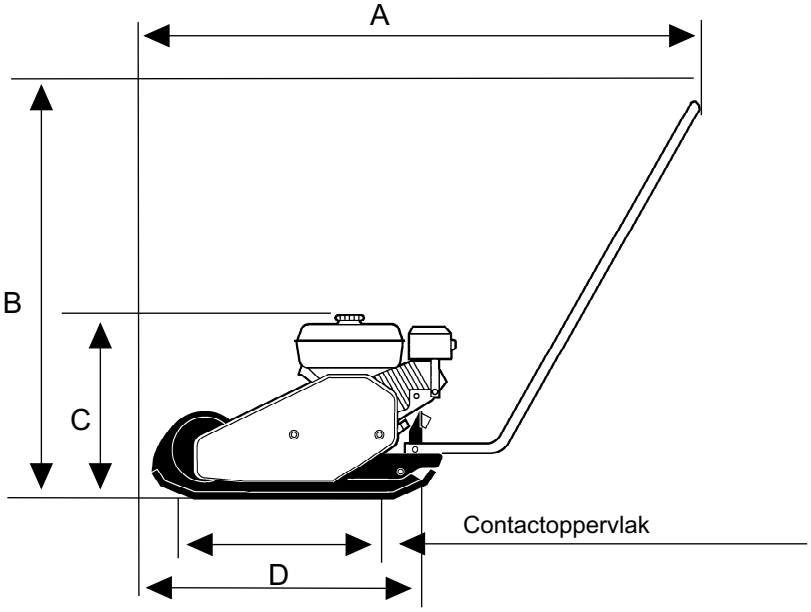

Afmetingen	
A mm (in)	1000 (39.3)
B mm (in)	895 (35.2)
C mm (in)	460 (18.1)
D mm (in)	540 (21.2)
Contactoppervlak, m2, (sq feet)	0,1766 (1.9)

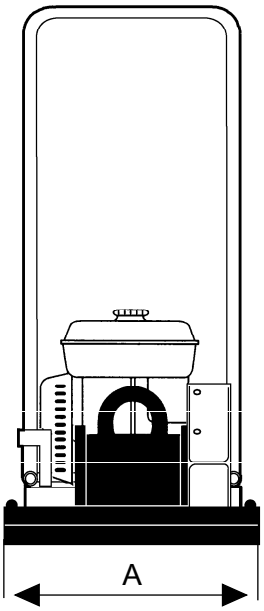

Afmetingen	
A mm (in)	460 (18.1)

Technische specificaties - Gewicht en volumes

Vloeistofvolumes

Brandstoftank, lit (qts)	3,6 (3.8)
Carter, l (qts)	0,6 (0,6)
Brandstofverbruik, l/u	1,21

Gewicht

Nettogewicht, kg (lbs)	74 (163)
Bedrijfsgewicht EN500, kg (lbs)	75,5 (166)

Technische gegevens - Algemeen

Verdichtingsgegevens	Honda
Trilfrequentie, Hz (rpm)	90 (5400)
Centrifugale kracht, kN (lbf)	18 (4.05)
Amplitude, mm (in)	1,1 (0.04)

Motor	
Fabrikant/model	Honda GX 160 4-slagen handmatige start
Vermogen	4,1 kW (5.5 pk)
Opgegeven snelheid	3600 rpm
Stationair	1400±150 rpm

Prestaties	
Bedrijfssnelheid m/min	25

Machineplaat - Identificatie

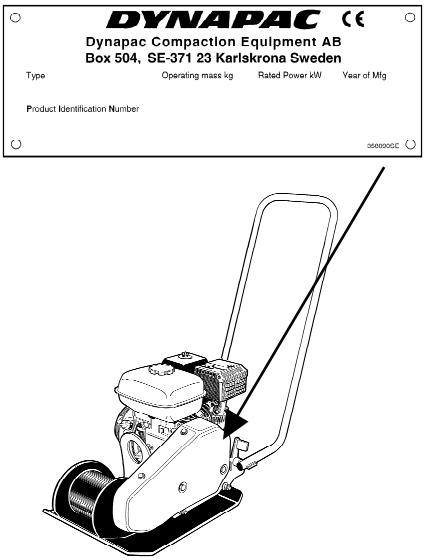

Fig. Locatie van machineplaat

Machineplaat

Vul alle onderstaande gegevens in op het moment van levering en inbedrijfname van de machine.

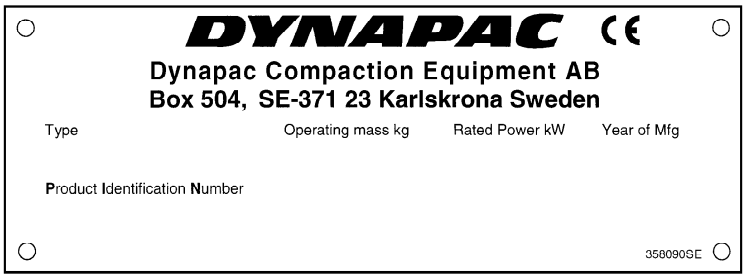

Model motor

Nummer motor

Op het plaatje staat de naam en het adres van de fabrikant, het type machine, PIN-productidentificatienummer (serienummer), bedrijfsgewicht, motorvermogen en bouwjaar. (Op machines die worden geleverd buiten de EU staan geen CE-markeringen en in sommige gevallen geen bouwjaar.)

Vermeld bij het bestellen van reserveonderdelen het PIN-nummer van de machine.

Veiligheidsstickers
Machinespecificaties - stickers

Locatie van stickers

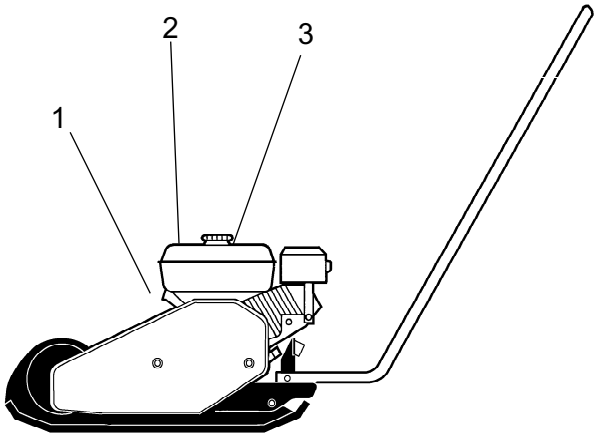

	Artikelnr.		Artikelnr.
1. Hefpunt	281269	2. Gegarandeerd geluidsniveau	791292
3. Collectieve waarschuwingssticker	389168		

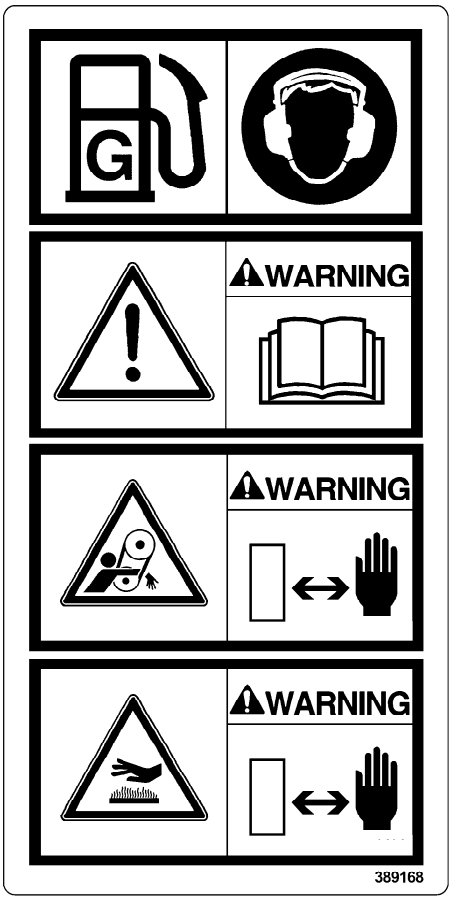

Brandstof

Gehoorbescherming gebruiken

- De operateur wordt verzocht de veiligheids-, rij- en onderhoudsinstructies van de machine te lezen voor deze de machine in gebruik neemt.

- Waarschuwing, handen en armen kunnen beklemd raken.
Houd uw handen op een veilige afstand van dit risicogebied.

-Waarschuwing, hete oppervlakken in het motorcompartiment.
Houd uw handen op veilige afstand van de gevarenzone.

Infostickers

Geluidsenergieniveau

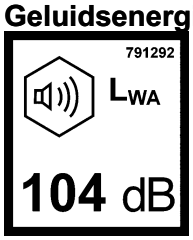

Hefpunt

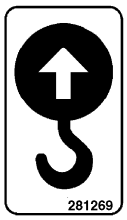

Bediening - Starten

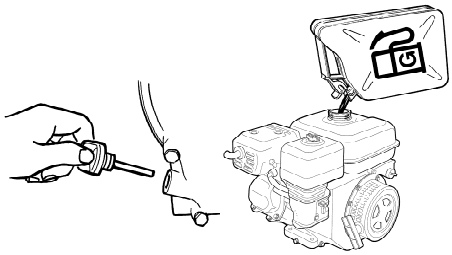

Vóór het starten, Honda

Volg de algemene veiligheidsvoorschriften die bij de machine werden geleverd. Controleer of het dagelijks onderhoud werd uitgevoerd.

We raden u aan tevens de gedetailleerde motorinstructies die bij de machine worden geleverd, te lezen.

1. Controleer het oliepeil in de motor.

2. Vul de brandstoftank met brandstof.

3. Controleer of alle bedieningshendels werken.

4. Controleer of er geen lekkage van olie voorkomt en of alle schroefverbindingen zijn aangehaald.

! Op nieuwe machines moet de olie na 20 werkuren vervangen worden.

De motor starten

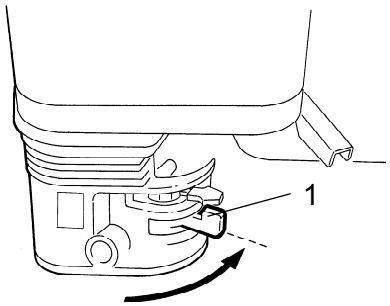

1. Open de brandstofkraan (1).

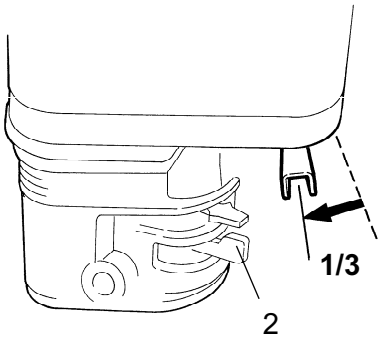

2. Zet de gasklephendel in de tussenstand (2).

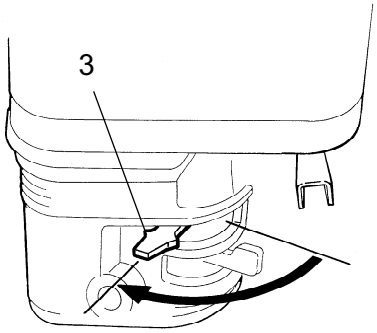

3. Sluit de choke als de motor koud is. Als de motor warm is of de omgevingstemperatuur hoog is, duwt u de choke half in of laat u deze open staan.

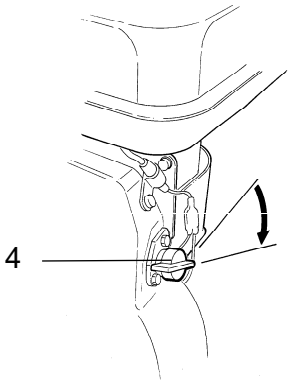

4. Zet de motorschakelaar in de stand AAN (4).

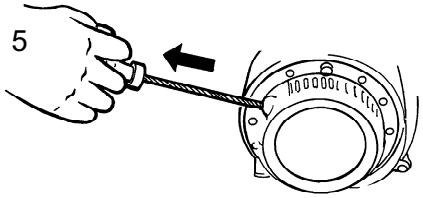

5. Trek de hendel zachtjes terug totdat u weerstand voelt. Laat de hendel naar voren gaan en trek vervolgens stevig aan de hendel om de motor te starten. Laat de starthendel niet tegen de motor komen. Laat de hendel voorzichtig vieren om schade aan de startmotor te voorkomen.

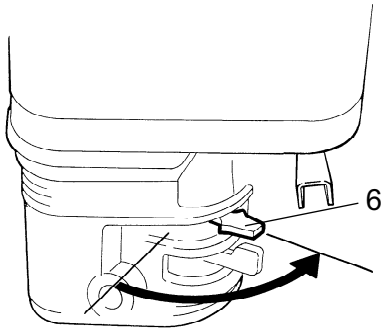

6. Open de choke geleidelijk tot hij volledig open is.

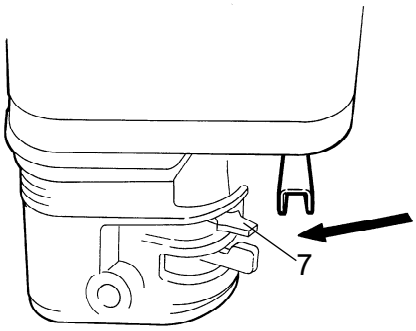

7. Laat de motor een paar minuten stationair draaien alvorens hem op volle toeren te laten draaien.

Laat de machine nooit draaien op matige toeren. Geef altijd vol gas.
Een te laag toerental kan schade veroorzaken aan de centrifugale koppeling

Besturen - Stoppen

De motor stoppen

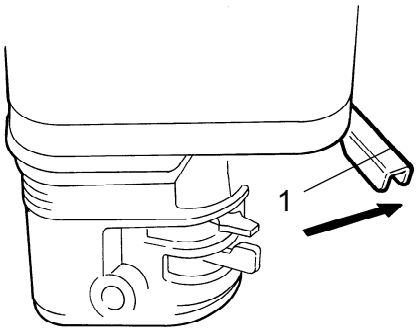

1. Duw de gashendel in en laat de motor een minuut lang stationair draaien (1).

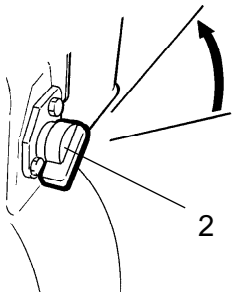

2. Zet de motorschakelaar in de stand UIT. (2).

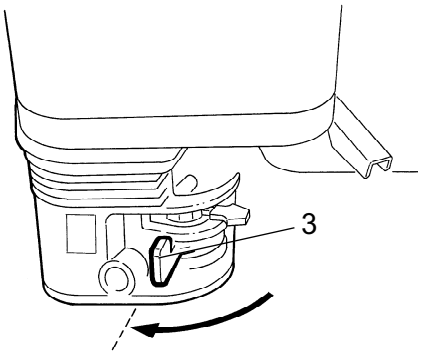

3. Sluit de brandstofkraan. (3).

Diversen

Heffen

Hijsen/slepen

Sta nooit onder een omhoog gehesen machine of loop er nooit onderdoor.

Gebruik uitsluitend het hijsoog op het veiligheidsframe (1) voor het hijsen van de machine.

Alle hijsapparatuur moet zo zijn gedimensioneerd dat deze aan alle voorschriften voldoet. Controleer voor het hijsen of de rubberen elementen (2) en het veiligheidsframe (1) goed zijn vastgezet en niet zijn beschadigd.

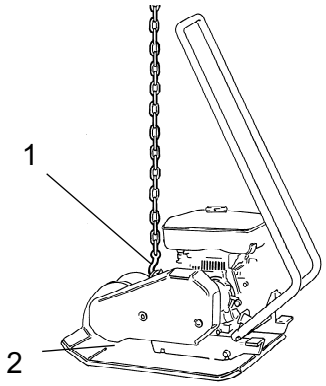

Fig. Machine klaar voor heffen
1. Hijshaak
2. Rubberen element

Transport

De machine transporteren

Span de machine voor transport altijd vast. Leg de spanband in U-vorm rond de bodemplaat span deze en zowel voorwaarts als achterwaarts aan.

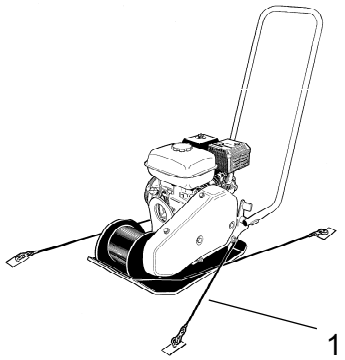

Fig. Machine gereed voor transport
1. Spanband

Onderhoud - Smeermiddelen en symbolen

	MOTOROLIE	Gebruik SAE 15W/40, Shell Universal motorolie TX15W-40
	Brandstof	Gebruik loodvrije benzine van standaardkwaliteit
	FETT, EXENTERELEMENT	SKF LGHT-3

Schakel altijd de motor uit alvorens u de tank bijvult. Tank nooit in de buurt van open vlammen of vonken, vanwege het risico op brand. Niet roken. Gebruik uitsluitend zuivere brandstof en schone vuluitrusting. Wees voorzichtig zodat onnodig morsen voorkomen wordt.

Onderhoud - Onderhoudsschema

Service en servicepunten

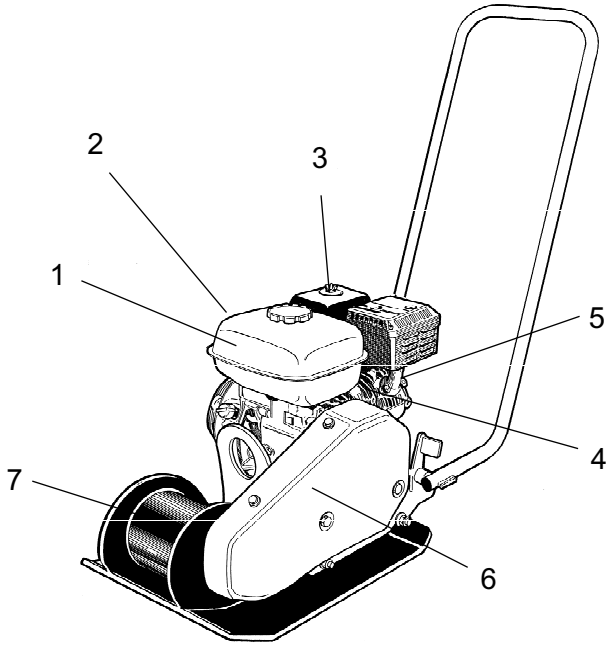

Fig. Service en servicepunten

1.	Benzinetank	5	Peilstok
2.	Brandstoffilter		
3.	Luchtfilter		
4.	Bougie	6	V-snaar
5		7	Krukas

Bestudeer het instructieboek van de motor en volg de onderhoudsinstructies op.

Elke tien bedrijfsuren (dagelijks)

Zie de inhoudsopgave voor pagina- en sectieverwijzingen.

Actie	Opmerking
Voordat u de machine voor het eerst op de betreffende dag start	
Brandstofpeil controleren en bijvullen	
Smeerolie controleren en bijvullen	
Controleren op olielekkage	
Aftapventiel luchtfilter controleren	Voor motoren met cycloon Handleiding van de motor raadplegen
Luchtfilter reinigen/vervangen	
Controleren of alle bouten en moeren vastzitten	
De machine schoonhouden	
De koelflenzen van de dieselmotor controleren/reinigen	Raadpleeg het handboek van de motor
De indicator van de luchtfilter controleren	Raadpleeg het handboek van de motor
Controleer of de bedieningselementen niet beschadigd zijn of blokkeren	
Oliepeil in de geveerde staander controleren	Van toepassing op DYNAPAC LT-serie

Na de eerste 20 werkuren

Zie de inhoudsopgave voor pagina- en sectieverwijzingen.

Actie	Opmerking
Smeerolie verversen	
Elementen van luchtfilter reinigen/vervangen	
Vervang de olie in de krukas/geveerde staander.	Alleen bij oliegesmeerde krukas.
De motorsnelheid controleren	
De kleppenspeling controleren en bijstellen	Van toepassing op dieselmotoren Raadpleeg de handleiding van de motor

Om de 100 werkuren

Zie de inhoudsopgave voor pagina- en sectieverwijzingen!

Actie	Opmerking
De motorolie vervangen	Van toepassing op benzinemotoren Raadpleeg de handleiding van de motor
Controleer de bougie en maak ze schoon	Van toepassing op benzinemotoren Raadpleeg de handleiding van de motor
De trillingsdempers controleren	
De motorsnelheid controleren	
De V-snaar controleren	Van toepassing op snaaraangedreven machines
De brandstofkraan van de carburateur reinigen	Van toepassing op benzinemotoren Raadpleeg de handleiding van de motor
Het vonkenscherm van de geluiddemper reinigen	Van toepassing op benzinemotoren Raadpleeg de handleiding van de motor

Om de 500 werkuren (Jaarlijks)

Zie de inhoudsopgave voor pagina- en sectieverwijzingen!

Actie	Opmerking
Klepschotelspeling van de in- en uitlaatkleppen bijstellen	Raadpleeg het handboek van de motor
Brandstoffilter/-tank controleren/reinigen	Raadpleeg het handboek van de motor
Luchtfilter vervangen	
De olie in de krukas vervangen	Alleen bij oliegesmeerde krukas.
Koelflenzen van de motor reinigen	Raadpleeg het handboek van de motor
Carburateur reinigen en afstellen	Van toepassing op benzinemotoren Raadpleeg de handleiding van de motor
Brandstofinjectiepomp controleren	Van toepassing op dieselmotoren Raadpleeg de handleiding van de motor
Brandstofverstuivers controleren	Van toepassing op dieselmotoren Raadpleeg de handleiding van de motor
Olie in de walsen verversen	Raadpleeg het handboek van de motor
Water uit het brandstofsysteem aftappen	Van toepassing op dieselmotoren Raadpleeg de handleiding van de motor
Vervang het brandstoffilter	Van toepassing op dieselmotoren Raadpleeg de handleiding van de motor
Oliefilter reinigen	Van toepassing op dieselmotoren Raadpleeg de handleiding van de motor

Onderhoud - 10h

De motor controleren, Honda

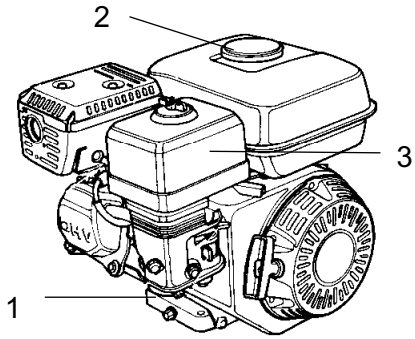

Fig. Motor 1. Oliepeilstok
2. Tankdop
3. Luchtfilter

1. Oliepeil controleren (1)
2. Brandstofpeil controleren (2)
3. Controleren op olielekkage
4. Luchtfilter controleren (3)

Vang de olie op en verwerk hem volgens de milieuvoorschriften.

Boutverbinding controleren

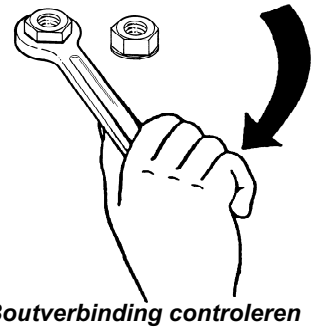

Fig. Boutverbinding controleren

Controleer en haal de schroeven en moeren aan indien nodig.

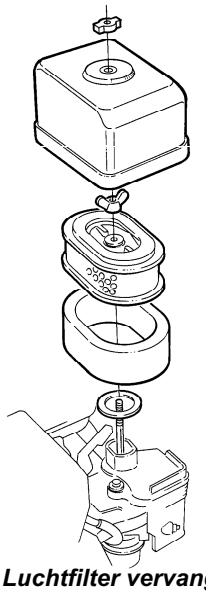

Fig. Luchtfilter vervangen.

Luchtfilter vervangen, Honda

Luchtfilter reinigen of vervangen, afhankelijk van de staat ervan.

Fig. De machine reinigen.

De machine reinigen.

Houd de machine schoon.

! Wanneer u de machine reinigt, mag u de waterstraal nooit rechtstreeks op de tankdop richten. Dit is vooral belangrijk wanneer u een hogedrukreiniger gebruikt.

Spuit niet rechtstreeks op elektrische componenten of de instrumentenpanelen. Trek een plastic zak over de tankdop en zet hem vast met een elastiek. Op die manier voorkomt u dat er water onder druk door de ademhalingsopening van de tankdop komt. Anders kan dit storingen veroorzaken, zoals verstopte filters.

Onderhoud - 20u

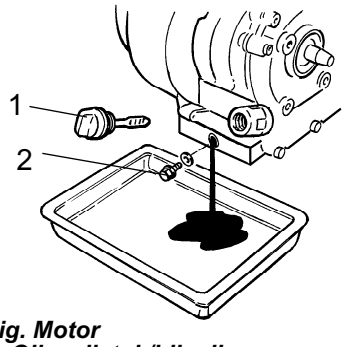

Fig. Motor
1. Oliepeilstok/bijvullen
2. Aftapplug

Motorolie verversen, Honda

Olie in de walsen verversen.

De motorsnelheid controleren

Gebruik de olieaftapslang bij machines die hiermee zijn uitgerust.

Vang de olie op en verwerk hem volgens de milieuvoorschriften.

Onderhoud - 100u

Motorolie verversen, Honda

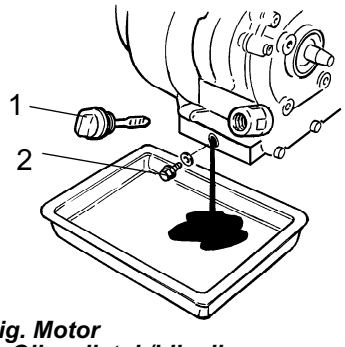

Fig. Motor
1. Oliepeilstok/bijvullen
2. Aftapplug

Olie in de walsen verversen.

De motorsnelheid controleren

Gebruik de olieaftapslang bij machines die hiermee zijn uitgerust.

Vang de olie op en verwerk hem volgens de milieuvoorschriften.

De V-snaar controleren

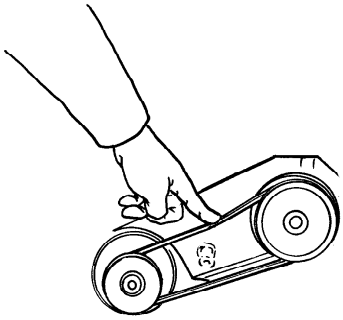

Fig. De V-snaar controleren
1. V-snaar

1. Verwijder de beschermkap en controleer de V-riem.

2. Als de riemspanning bijgesteld moet worden, maakt u de vier schroeven van de motorplaat los en duw deze naar achteren.

3. Controleer de liniëring, draai de schroeven vast en zet de beschermkap terug.

De machine mag nooit bestuurd worden wanneer de beschermkap van de V-riem niet aanwezig is.

Bougie controleren

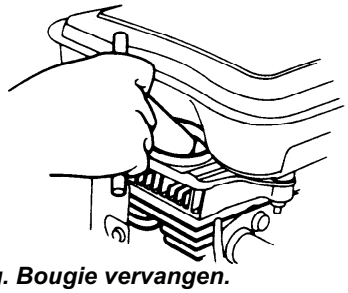

Fig. Bougie vervangen.

1. Bougie en reinigen/vervangen.

Trillingsdemper inspecteren

1. Trillingsdemper inspecteren

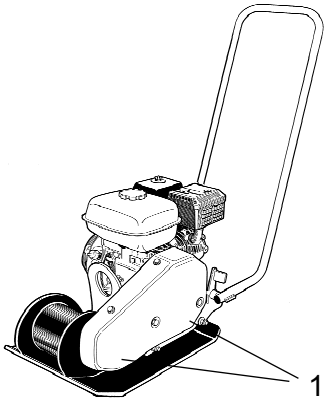

Fig. Trillingsdemper.
1. Trillingsdemper

Onderhoud - 500u

Brandstoftank/-filter reinigen

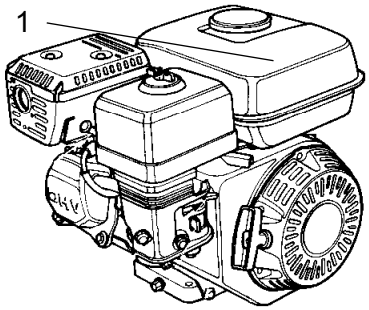

Fig. Motor.
1. Brandstoftank

1. Brandstoftank/-filter inspecteren en reinigen

Verzamel gemorste brandstof en lever deze in.

Motor inspecteren en afstellen.

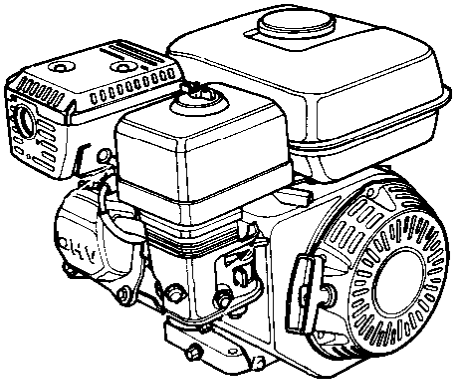

Fig. Motor

1. Carburateur reinigen en afstellen.
2. Koelflenzen van de motor reinigen.
3. Kleppenspeling van de motor bijstellen.

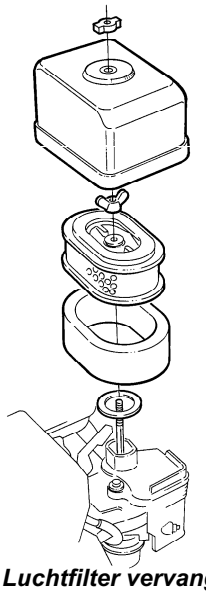

Fig. Luchtfilter vervangen.

Luchtfilter vervangen

Luchtfilter vervangen.

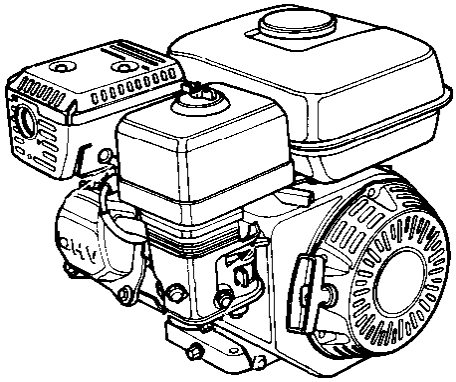

Fig. Motor

Motorolie en filter vervangen.

1. Vervang het brandstoffilter
2. Motorolie vervangen.
3. Luchtfilter vervangen.

Verzamel de olie en lever deze in.
Lever ook het gebruikte oliefilter in.

DYNAPAC

Part of the Atlas Copco Group

Dynapac Compaction Equipment AB
Box 504, SE-371 23 Karlskrona, Sweden

DYNAPAC

Part of the Atlas Copco Group

Dynapac Compaction Equipment AB
Box 504, SE-371 23 Karlskrona, Sweden