Ersatzteilliste / spare part list
Mechanik / mechanics

Nr. ET 345 DE / GB Ausgabe / issue 01.2016

Fabrik-Nr. / serial No. / GEDA LIFT Standard F.Nr. 03190 - _____

Fabrik-Nr. / serial No. / GEDA LIFT Comfort / Fixlift F.Nr. 33350 - _____

(Bei Bestellung Fabrik- Nr. bitte angeben! / Please indicate serial No on order)

GEDA LIFT 200 / 250 ZUBEHÖR / EQUIPMENT

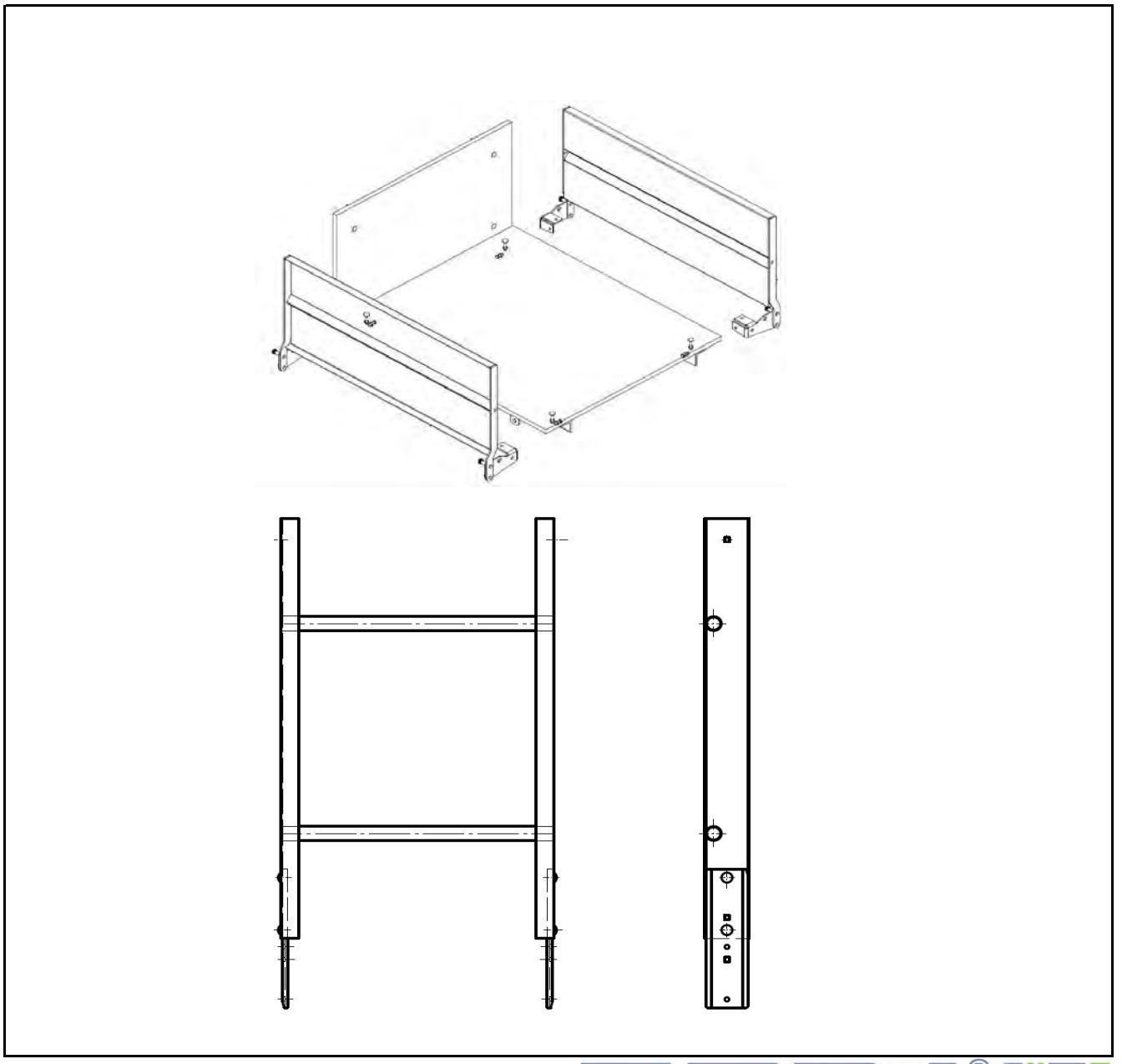

Mertinger Straße 60 • D-86663 Asbach-Bäumenheim

☎ + 49 (0) 9 06 / 98 09- 0

Fax + 49 (0) 9 06 / 98 09-50

Email: info@geda.de

www.geda.de

Ersatzteilliste / spare part list
Mechanik / mechanics

Nr. ET 345 DE / GB Ausgabe / issue 01.2016

Fabrik-Nr. / serial No. / GEDA LIFT Standard F.Nr. 03190 - _____

Fabrik-Nr. / serial No. / GEDA LIFT Comfort / Fixlift F.Nr. 33350 - _____

(Bei Bestellung Fabrik- Nr. bitte angeben! / Please indicate serial No on order)

GEDA LIFT 200 / 250 ZUBEHÖR / EQUIPMENT

Ersatzteilbestellung

Ersatzteilbestellung ausschließlich über Hersteller / Vertretung.
Es dürfen nur Original GEDA Ersatzteile verwendet werden.
Nur diese gewährleisten die volle Funktion und Sicherheit.
Die Verwendung von nicht zugelassenen Ersatzteilen, entbindet uns von jeglicher Haftung für hierdurch verursachte Schäden.

Bei jeder Ersatzteilbestellung bitte mit angeben:

- Maschinen-Typ
- Baujahr
- Fabrik-Nr.
- Name des Bauteils
- Artikel-Nr.
- Bestellmenge
- Sonderlackierung (RAL Farbe)
- Betriebsspannung (falls sinnvoll)

Ordering of Spare parts

Ordering spare parts only from the manufacturer or his subsidiary
Use only original spare parts. Only these parts
will warrant full functional and work safety. The use of unapproved spare parts will void all liability.

Each state ordering of spare parts:

- Machine type
- Year of construction
- Serial No.
- Name of the Spar part
- Article-No.
- Quantity
- Special color (RAL Nr.)
- Operating voltage (if meaningfull)
- Sonderlackierung (RAL Farbe)
- Betriebsspannung (falls sinnvoll)

Mertinger Straße 60 • D-86663 Asbach-Bäumenheim

☎ + 49 (0) 9 06 / 98 09- 0
Fax + 49 (0) 9 06 / 98 09-50
Email: info@geda.de
www.geda.de

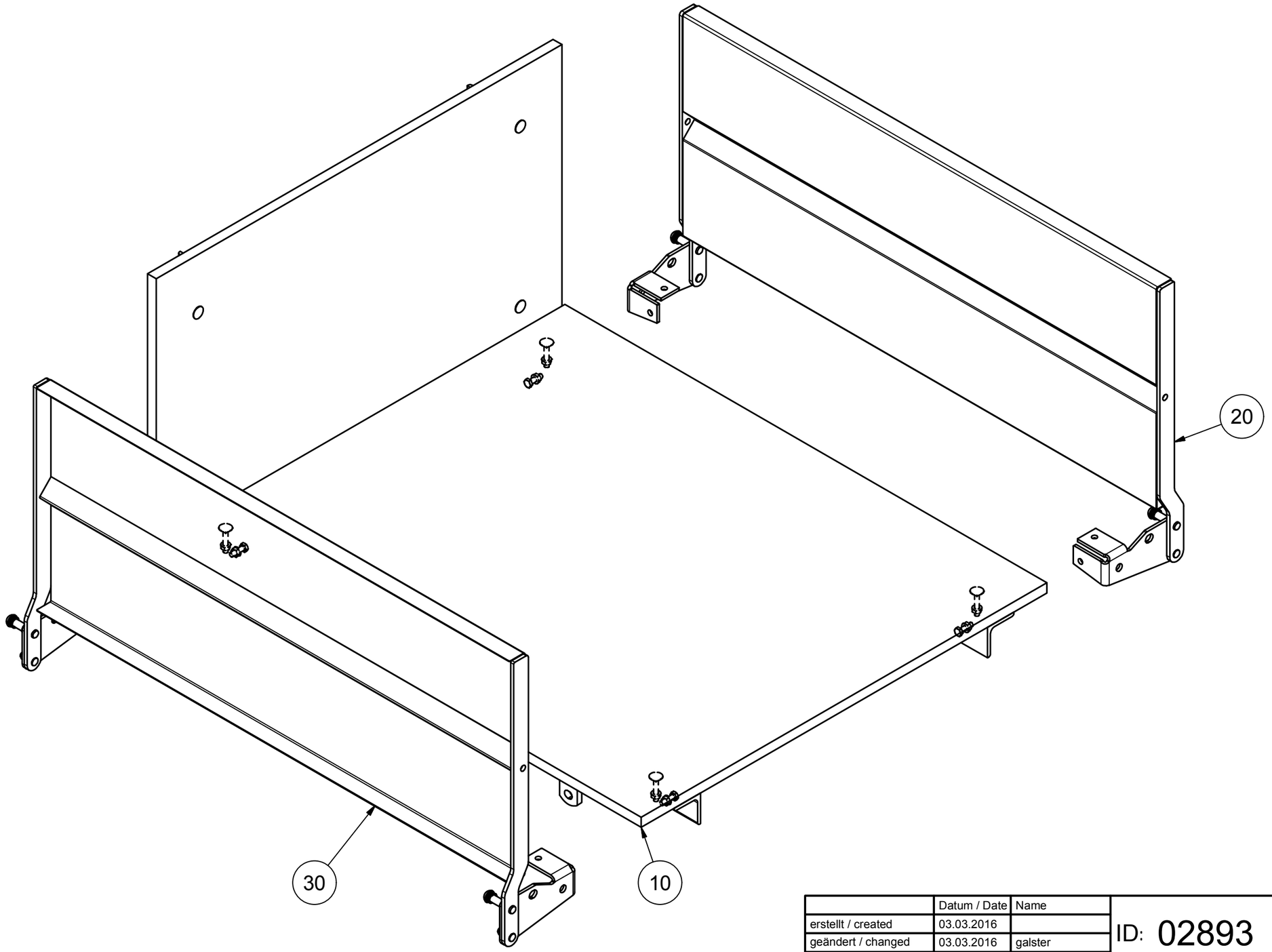

	Datum / Date	Name	
erstellt / created	03.03.2016		ID: 02893
geändert / changed	03.03.2016	galster	

GEDA®
Dechentreiter GmbH & Co. KG
Mertinger Str. 60
86663 Asbach-Bäumenheim

Zeichnungsnummer / Drawing number:
1060965

Spare part list / Ersatzteilliste

1060965_02893 UNIVERSALPRITSCHE M. SEITENSCH / GENERAL PURPOSE PLATFORM

Pos. / Item	Art.Nr. / Item. No.	Menge / Quanity	Name	Benennung	Designation	Material	Information
10	02801	1	UNIVERSAL PLATFORM	UNIVERSALPRITSCHE			
20	11370G	1	SIDE GUARD, LEFT	SEITENSCHUTZ LINKS			
30	11371G	1	SIDE GUARD, RIGHT	SEITENSCHUTZ RECHTS			

(V) = Expendable part / Verschleißteil

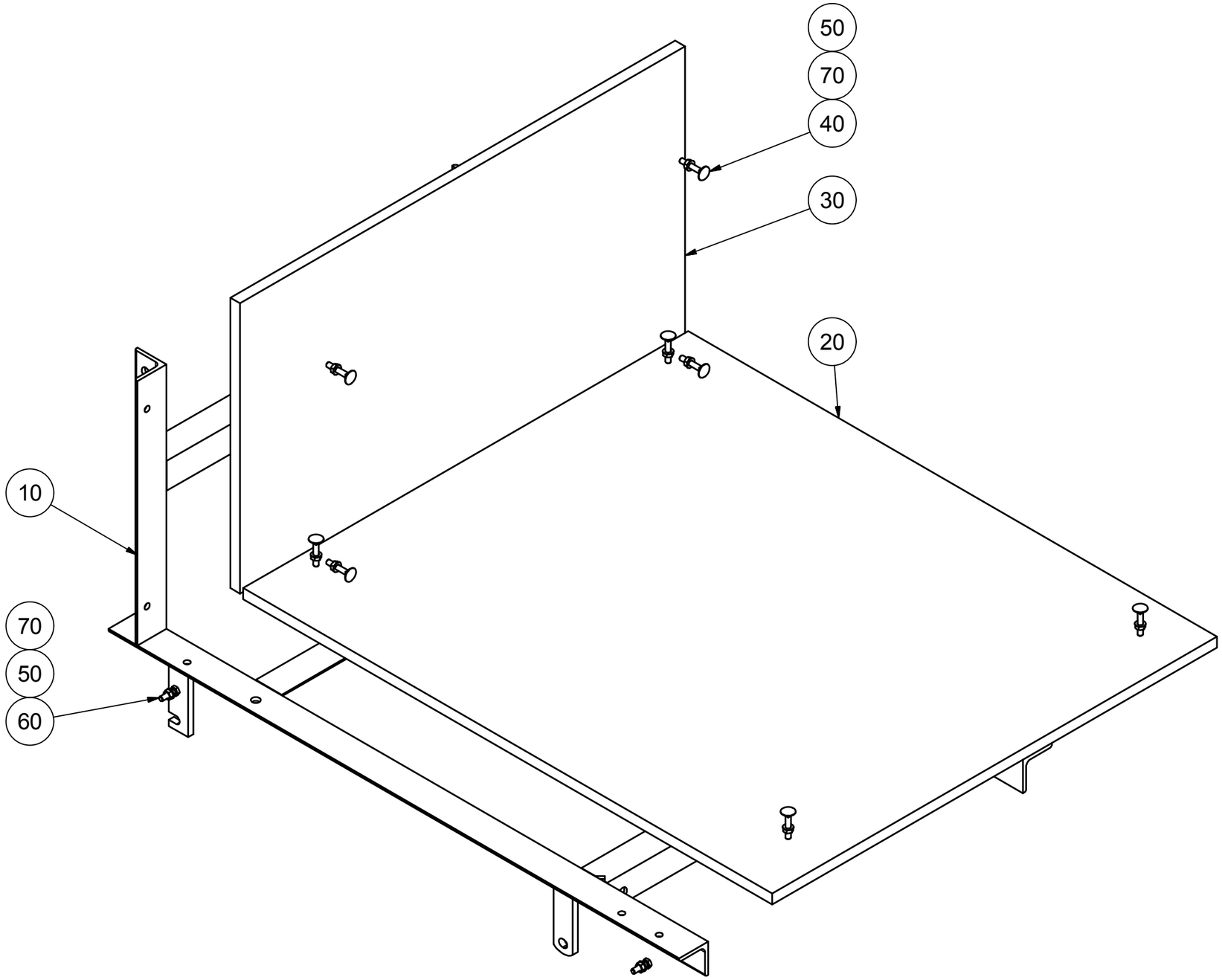

	Datum / Date	Name	
erstellt / created	03.03.2016		ID: 02801
geändert / changed	03.03.2016	galster	

GEDA®
Dechentreiter GmbH & Co. KG
Mertinger Str. 60
86663 Asbach-Bäumenheim

Zeichnungsnummer / Drawing number:
1060968

Spare part list / Ersatzteilliste

1060968_02801 UNIVERSALPRITSCHE / UNIVERSAL PLATFORM

Pos. / Item	Art.Nr. / Item. No.	Menge / Quanity	Name	Benennung	Designation	Material	Information
10	12198	1	GENERAL PURP.PLATFORM,UNPAINTED	UNIPRITSCHE UNLACKIERT			
20	11179	1	TIMBER BOARD 820 X 700	PLATTE 820 X 700 X 15			
30	08455	1	TIMBER BOARD 700 X 390	PLATTE 700 X 390 X 15			
40	04491	8	SAUCER HEAD SCREW M6 X 35	FLACHRUNDSCHRAUBE M6 X 35			
50	03203	12	HEXAGON NUT M6	SKT-MUTTER M6			
60	04362	4	HEXAGON SCREW M6 X 20	SKT-SCHRAUBE M6 X 20			
70	03223	12	SPRING WASHER B 6	FEDERSCHEIBE B 6			

(V) = Expendable part / Verschleißteil

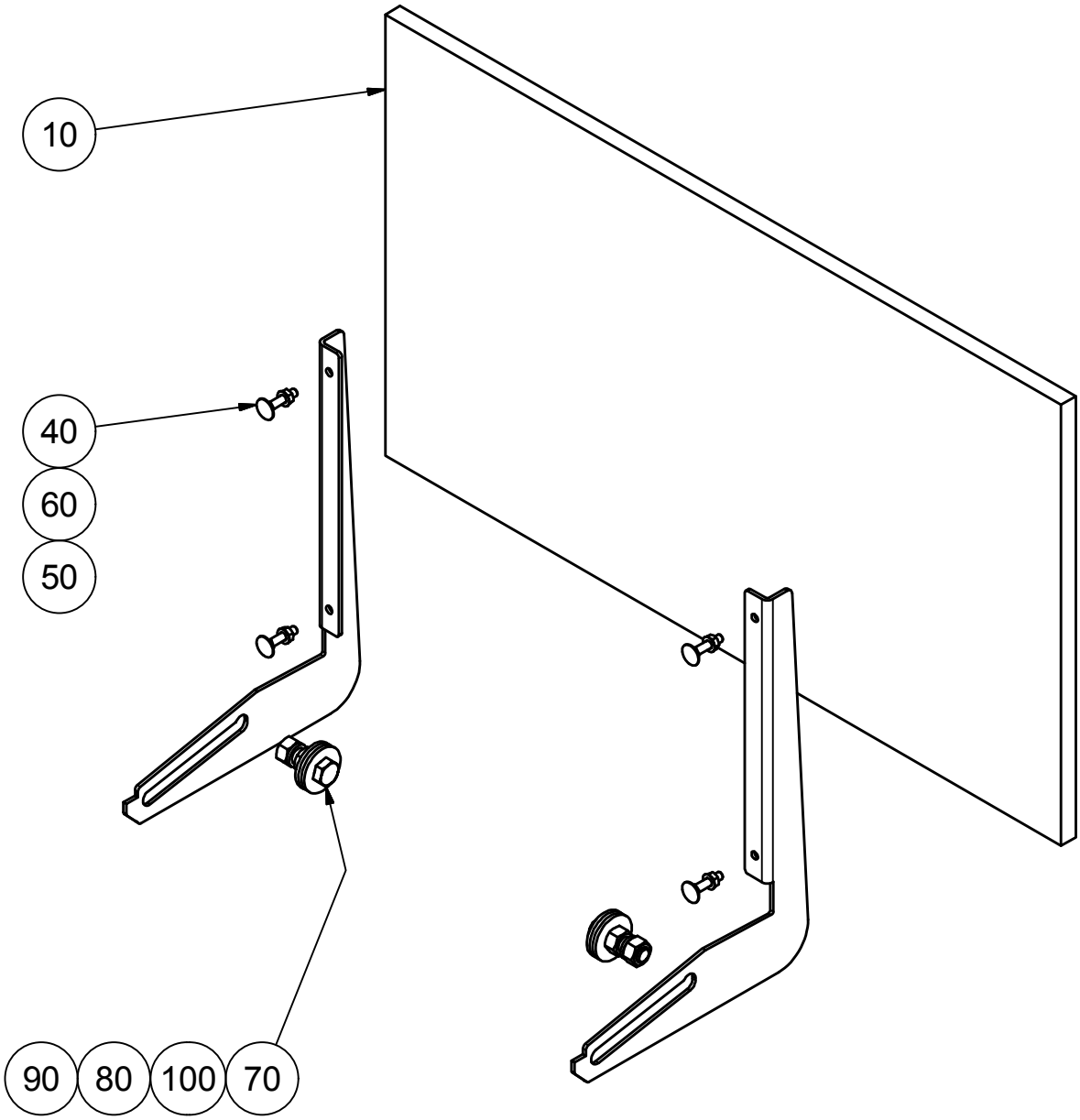

	Datum / Date	Name	
erstellt / created	04.03.2016		ID: 02862
geändert / changed	04.03.2016	galster	

GEDA®
Dechentreiter GmbH & Co. KG
Mertinger Str. 60
86663 Asbach-Bäumenheim

Zeichnungsnummer / Drawing number:
1061040

Spare part list / Ersatzteilliste

1061040_02862 FRONT PROTECTION / FRONTSCHUTZ FÜR UNI-PRITSCHE

Pos. / Item	Art.Nr. / Item. No.	Menge / Quanity	Name	Benennung	Designation	Material	Information
10	08455	1	TIMBER BOARD 700 X 390	PLATTE 700 X 390 X 15			
40	03546	4	SAUCER HEAD SCREW M6 X 30	FLACHRUNDSCHRAUBE M6 X 30			
50	03203	4	HEXAGON NUT M6	SKT-MUTTER M6			
60	03223	4	SPRING WASHER B 6	FEDERSCHEIBE B 6			
70	10142	2	HEXAGON SCREW M12 X 40	SKT-SCHRAUBE M12 X 40			
80	03516	4	HEXAGON NUT M12	SKT-MUTTER M12			
90	12909	2	SPRING WASHER 12	FEDERRING 12			
100	18080	4	WASHER 13	SCHEIBE 13			

(V) = Expendable part / Verschleißteil

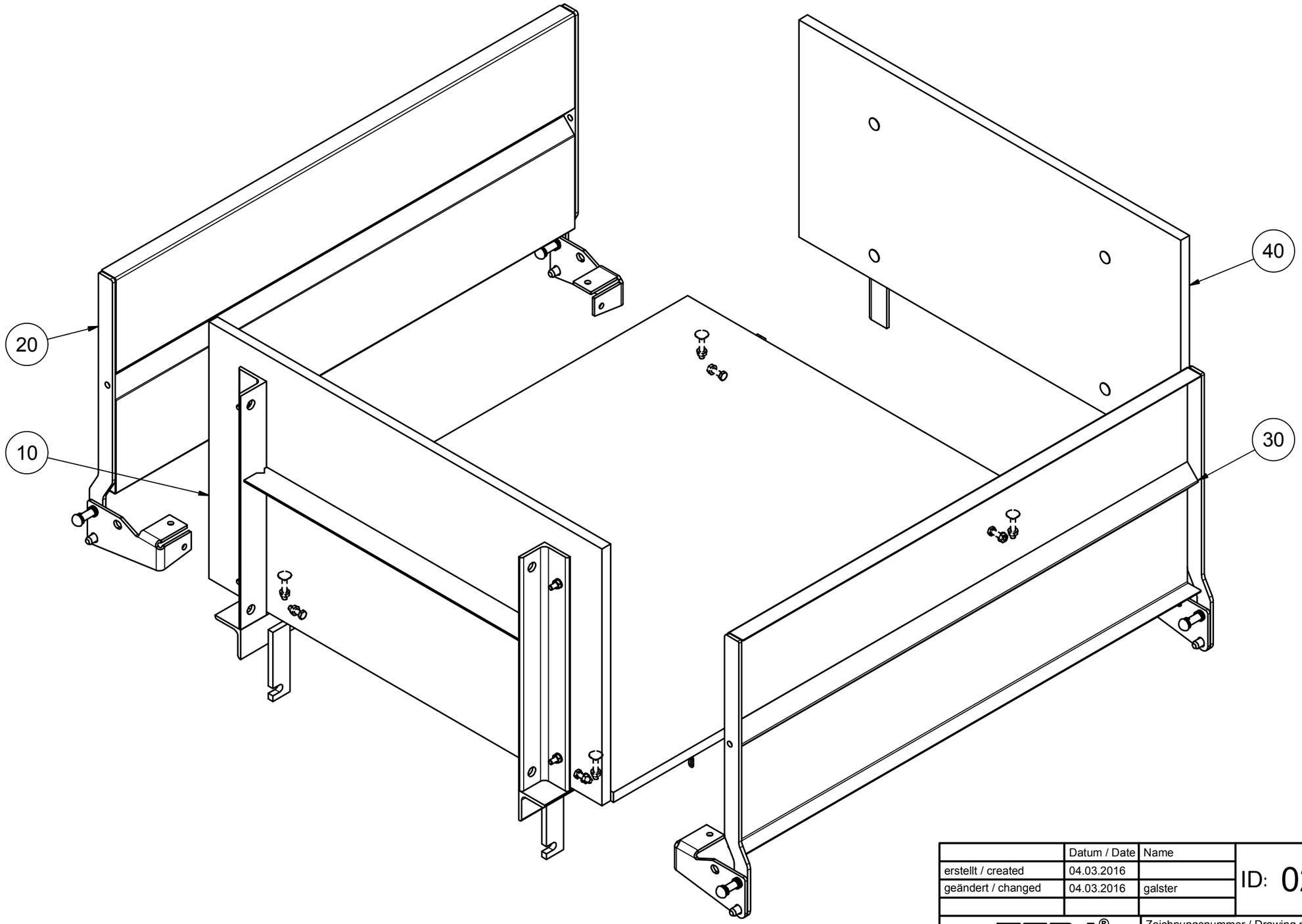

	Datum / Date	Name	
erstellt / created	04.03.2016		ID: 02895
geändert / changed	04.03.2016	galster	

GEDA®
Dechentreiter GmbH & Co. KG
Mertinger Str. 60
86663 Asbach-Bäumenheim

Zeichnungsnummer / Drawing number:
1061055

Spare part list / Ersatzteilliste

1061055_02895 VARIO PLATFORM / VARIO-BÜHNE

Pos. / Item	Art.Nr. / Item. No.	Menge / Quanity	Name	Benennung	Designation	Material	Information
10	11303	1	TRANSPORT PLATFORM	VARIOBÜHNE			
20	11370G	1	SIDE GUARD, LEFT	SEITENSCHUTZ LINKS			
30	11371G	1	SIDE GUARD, RIGHT	SEITENSCHUTZ RECHTS			
40	12357	1	FLAP	KLAPPE			

(V) = Expendable part / Verschleißteil

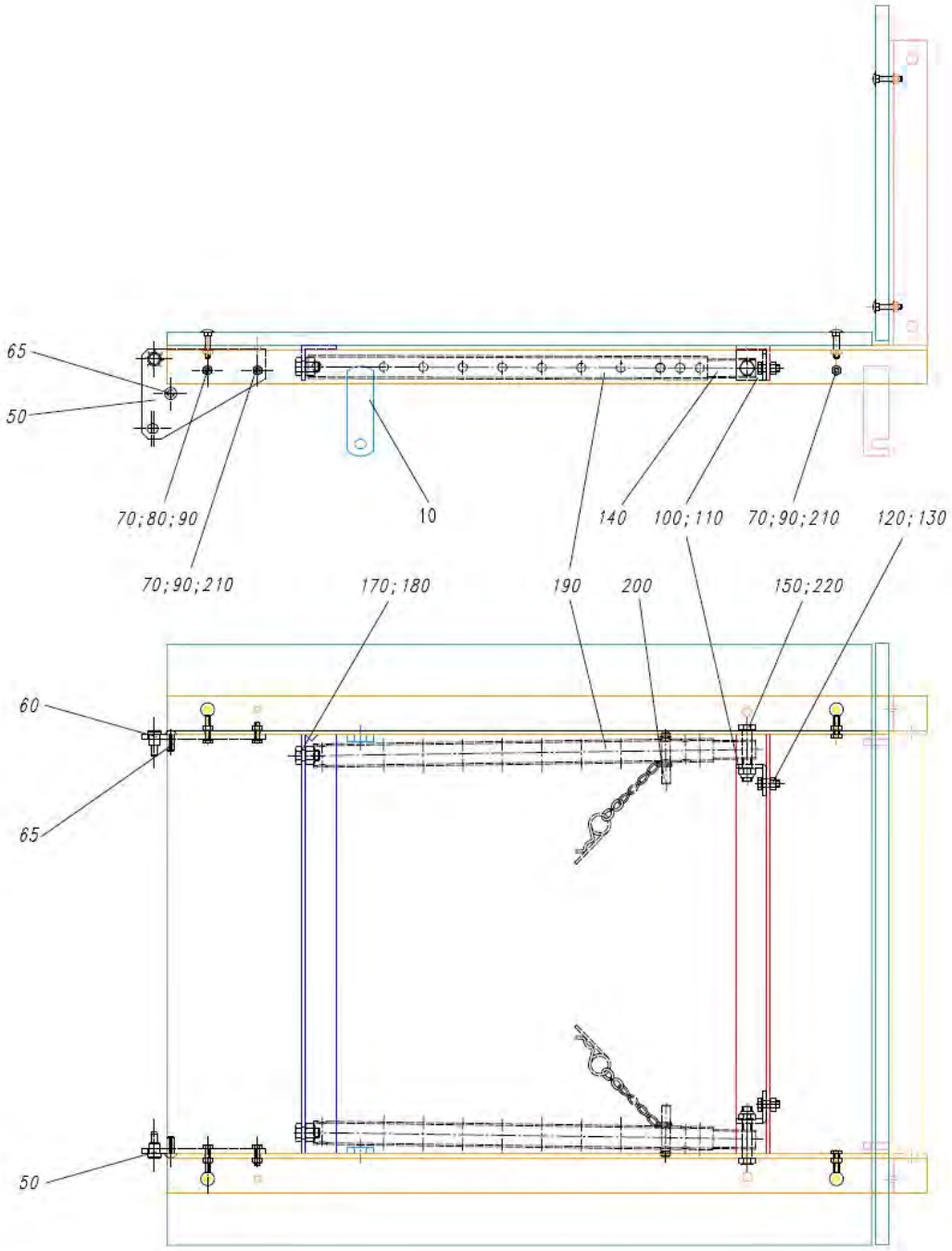

	Datum / Date	Name	ID: 11303
erstellt / created	28.10.2015	Fischer	
geändert / changed	28.10.2015	Fischer	

GEDA®
Dechentreiter GmbH & Co. KG
Mertinger Str. 60
86663 Asbach-Bäumenheim

Zeichnungsnummer / Drawing number:

010-110.030 A

Spare part list / Ersatzteilliste

010-110.030_11303 TRANSPORT PLATFORM / VARIOBÜHNE

Pos. / Item	Art.Nr. / Item. No.	Menge / Quanity	Name	Benennung	Designation	Material	Information
0010	02801	1	UNIVERSAL PLATFORM	UNIVERSALPRITSCHE			
0050	12353G	1	FIXING BRACKET, LEFT	ABSTECKLASCHE LINKS			
0060	12354G	1	FIXING BRACKET, RIGHT	ABSTECKLASCHE RECHTS			
0065	04292	2	ROUND HEAD GROOVED PINS	HALBRUNDKERBNAGEL			
0070	03203	2	HEXAGON NUT M6	SKT-MUTTER M6			
0080	05574	2	HEXAGON SCREW M6 X 28	SKT-SCHRAUBE M6 X 28			
0090	04281	2	WASHER 6.4	SCHEIBE 6,4			
0100	10319G	1	ANGLED BRACKET, LEFT	AUFNAHMEWINKEL LINKS			
0110	11048G	1	ANGLED BRACKET, RIGHT	AUFNAHMEWINKEL RECHTS			
0120	05865	2	HEXAGON SCREW M8 X 20	SKT-SCHRAUBE M8 X 20			
0130	03402	2	HEXAGON NUT M8	SKT-MUTTER M8			
0140	03600	2	EXTENSION TUBE	AUSZIEHROHR			
0150	04051	2	HEXAGON SCREW M10 X 60	SKT-SCHRAUBE M10 X 60			
0170	03193	2	HEXAGON SCREW M12 X 20	SKT-SCHRAUBE M12x20			
0180	03516	2	HEXAGON NUT M12	SKT-MUTTER M12			
0190	07331	2	ADJUSTING TUBE	EINSTELLROHR			
0200	07984	2	BOLT	BOLZEN			
0220	03751	2	SELF LOCKING NUT M10	SICHERUNGSMUTTER M10			

(V) = Expendable part / Verschleißteil

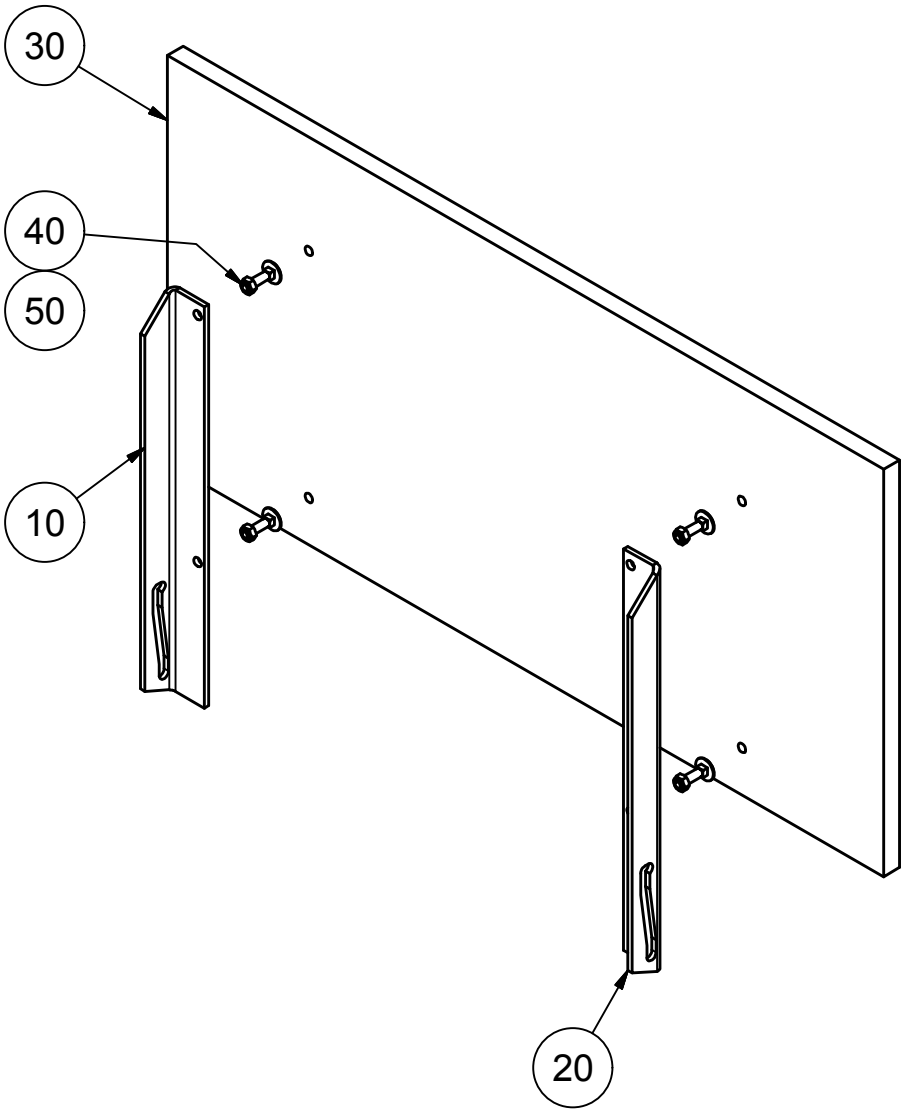

	Datum / Date	Name	ID: 12357
erstellt / created	04.03.2016		
geändert / changed	04.03.2016	galster	

GEDA®
Dechentreiter GmbH & Co. KG
Mertinger Str. 60
86663 Asbach-Bäumenheim

Zeichnungsnummer / Drawing number:
1061050

Spare part list / Ersatzteilliste

1061050_12357 FLAP / KLAPPE

Pos. / Item	Art.Nr. / Item. No.	Menge / Quanity	Name	Benennung	Designation	Material	Information
10	12355	1	SUPPORT BRACKET	AUFLAGEWINKEL			
20	12356	1	SUPPORT BRACKET	AUFLAGEWINKEL			
30	11207	1	CUT 15 X 670 X 330	ZUSCHNITT 15 X 670 X 330			
40	07888	4	SAUCER HEAD SCREW M6 X 25	FLACHRUNDSCHRAUBE M6 X 25			
50	03203	4	HEXAGON NUT M6	SKT-MUTTER M6			

(V) = Expendable part / Verschleißteil

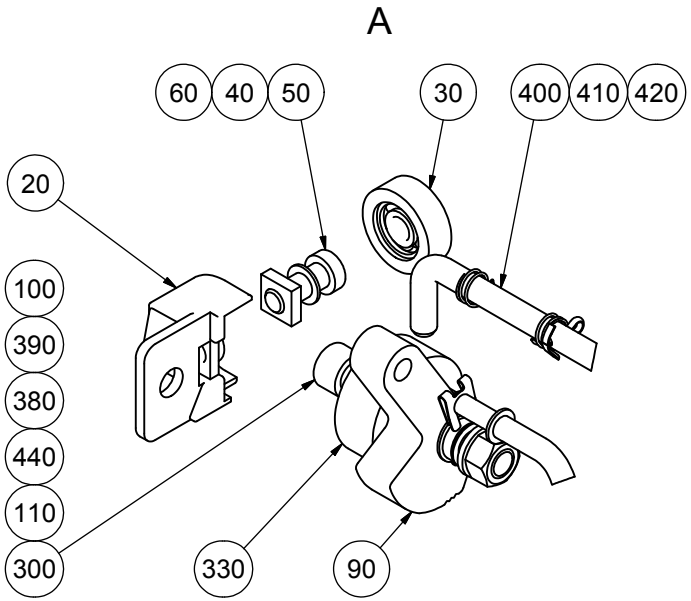

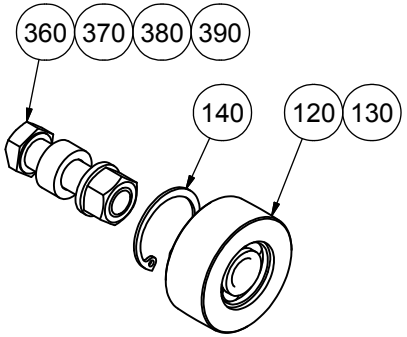

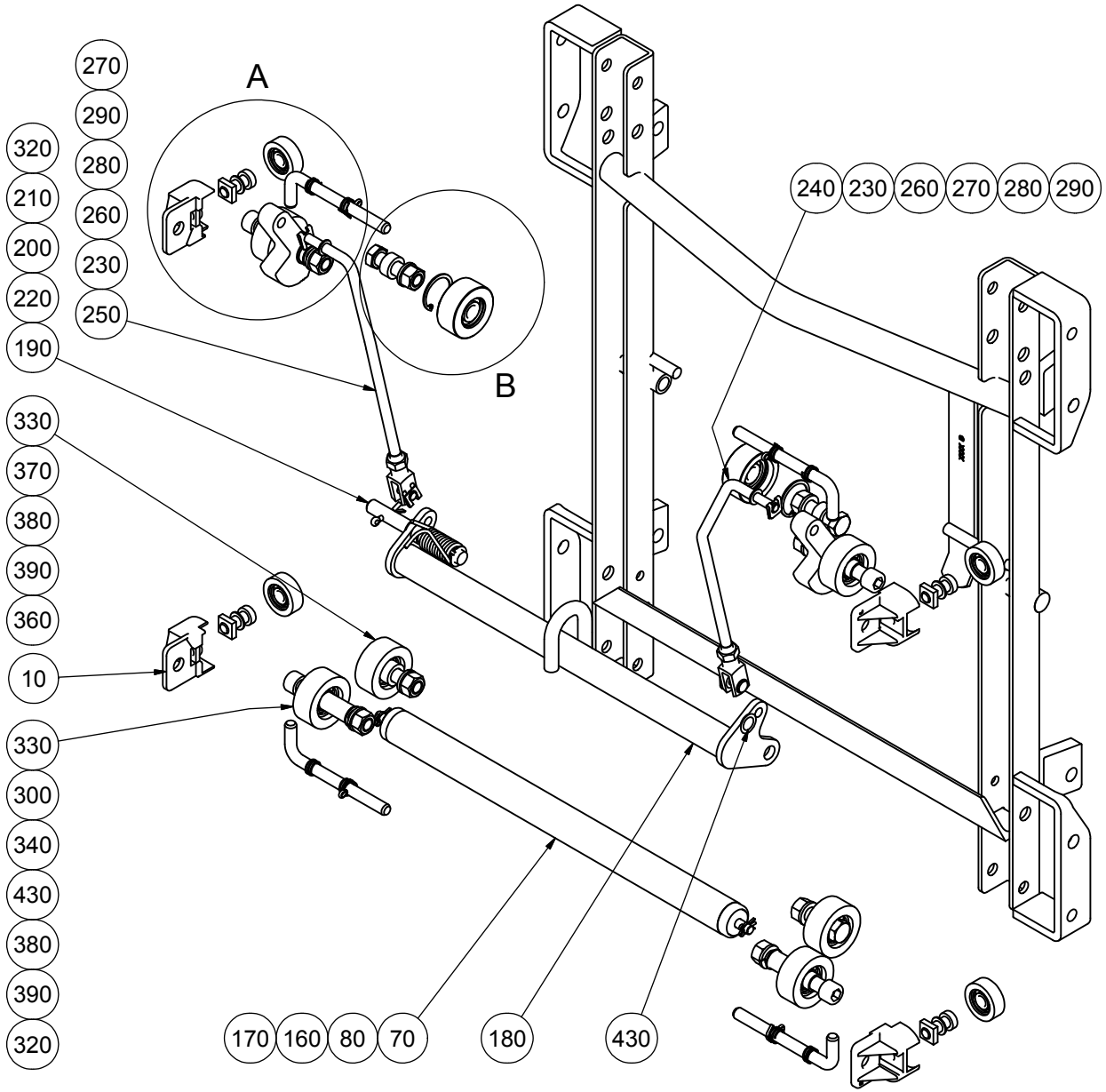

	Datum / Date	Name
erstellt / created	20.01.2016	
geändert / changed	20.01.2016	galster

ID: 08211

GEDA®
Dechentreiter GmbH & Co. KG
Mertinger Str. 60
86663 Asbach-Bäumenheim

Zeichnungsnummer / Drawing number:
1056080

Spare part list / Ersatzteilliste

1056080_08211 STANDARD TROLLEY / STANDARDSCHLITTEN

Pos. / Item	Art.Nr. / Item. No.	Menge / Quanity	Name	Benennung	Designation	Material	Information
10	08219	2	GUIDE ROLLER GUARD, LEFT	FÜHRUNGSROLLENSCHUTZ LINKS			
20	08220	2	GUIDE ROLLER GUARD, RIGHT	FÜHRUNGSROLLENSCHUTZ RECHTS			
30 (V) 1000h	03068	4	GUIDE ROLLER D 35 X 12	FÜHRUNGSROLLE D 35 X 12			
40	10960	4	SUPPORTING RING 10 X 16 X 1,2	STÜTZSCHEIBE 10 X 16 X 1,2			
50	03072	4	CHEESE HEAD SCREW M10 X 25	ZYL-SCHRAUBE M10 X 25			
60	08221	4	SQUARE NUT M10	VKT-MUTTER M10			
70	08976	1	PULLEY WITH BEARING	UMLENKROLLE MIT LAGER			
80	06147	2	ROLLER BEARING (SINGLE)	ROLLENLAGER			
90	11320	2	BRAKE CAM	BREMSNOCKE			
100	03075	2	BRAKE CAM BUSH	FÜHRUNGSROHR			
110	03079	2	CIRCLIP 17 X 1	SICHERUNGSRING 17 X 1			
120	09162	2	PULLEY	GEGENROLLE			
130 (V) 1000h	03126	2	GROOVED BALL BEARING 6201 2Z	RILLENKUGELLAGER 6201 2Z			
140	03511	2	CIRCLIP 32 X 1,2	SICHERUNGSRING 32 X 1,2			
160	08548	1	SHAFT	WELLE			
170	04318	2	BUTTERFLY CUP 8 X 2	FEDERSPLINT 8 X 2			
180	08214	1	LEVER	HEBEL			
190	08215	1	BOLT WITH SECURING DEVICE	BOLZEN MIT GREIFRING			
200	08216	1	TORSION SPRING	DREHFEDER			
210	03088	1	CIRCLIP G 12	GREIFRING G 12			
220	06544	1	SPLIT PIN 4X25	SPLINT 4 X 25			
230	08238	4	SUPPORTING RING SS 8X14X1,2	STÜTZSCHEIBE SS 8X14X1,2			
240	08217	1	BRAKING RODS	BREMSGESTÄNGE RECHTS			

(V) = Expendable part / Verschleißteil

1056080_08211 STANDARD TROLLEY / STANDARDSCHLITTEN

Pos. / Item	Art.Nr. / Item. No.	Menge / Quanity	Name	Benennung	Designation	Material	Information
250	08385	1	BRAKE RODS, LEFT	BREMSGESTÄNGE LINKS			
260	05739	4	PROTECTIVE DEVICE SL 8	SL-SICHERUNG 8			
270	03185	2	HEXAGON NUT M10	SKT-MUTTER M10			
280	08218	2	FORK HEAD G8 X 16; M10	GABELKOPF G8 X 16; M10			
290	05796	2	BOLT	BOLZEN			
300	08806	4	CHEESE HEAD SCREW M12 X 80	ZYL-SCHRAUBE M12 X 80			
320	03073	5	SPACER TUBE	DISTANZROHR			
330 (V) 1000h	03067	6	ROLLER D 48 X 20	LAUFROLLE D 48 X 20			
340	07900	2	DISTANCE TUBE 12 X 32	DISTANZROHR 12 X 32			
360	08995	4	HEXAGON SCREW M12 X 45	SKT-SCHRAUBE M12 X 45			
370	09278	4	SPACER TUBE 20 X 9,5	DISTANZROHR 20 X 9,5			
380	04896	8	SPLIT WASHER A 12	FEDERRING A 12			
390	03516	8	HEXAGON NUT M12	SKT-MUTTER M12			
400	03775	4	LOCKING PIN	RIEGEL			
410	03776	4	COMPRESSION SPRING	DRUCKFEDER			
420	03170	4	SPLIT PIN 3.2 X 20	SPLINT 3,2 X 20			
430	03090	4	ADJUST. WASHER 12 X 18 X 1	PASS-SCHEIBE 12 X 18 X 1			
440	03091	4	ADJUST. WASHER 12 X 18 X 0,5	PASS-SCHEIBE 12 X 18 X 0,5			

(V) = Expendable part / Verschleißteil

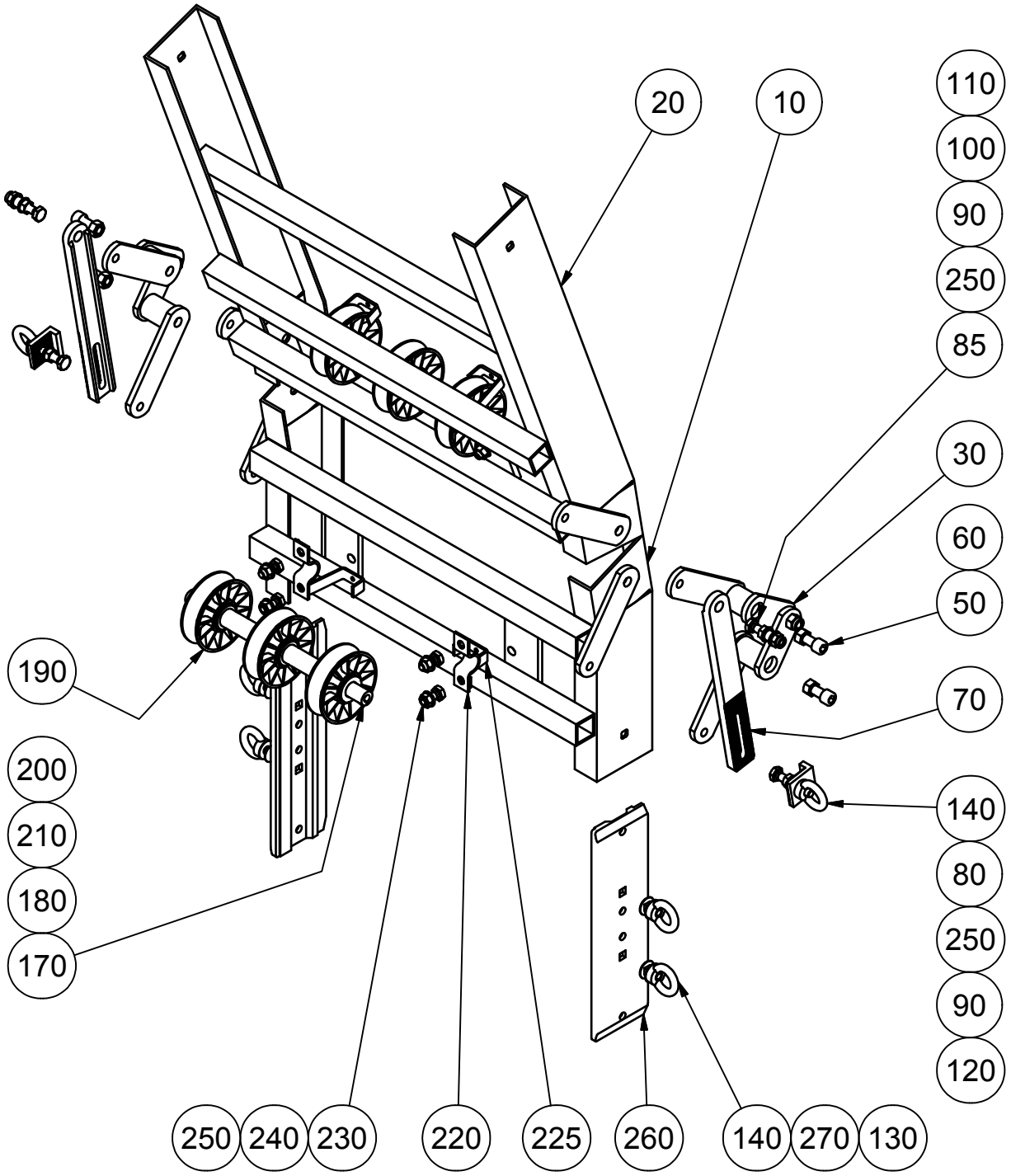

	Datum / Date	Name	
erstellt / created	20.01.2016		ID: 02828
geändert / changed	20.01.2016	galster	

GEDA®
Dechentreiter GmbH & Co. KG
Mertinger Str. 60
86663 Asbach-Bäumenheim

Zeichnungsnummer / Drawing number:
1056102

Spare part list / Ersatzteilliste

1056102_02828 ANGLE TRACK / KNICKSTÜCK 20-45 GRAD

Pos. / Item	Art.Nr. / Item. No.	Menge / Quanity	Name	Benennung	Designation	Material	Information
10	10705	1	ANGLE TRACK PART, SHORT	KNICKSTÜCKTEIL KURZ			
20	10710	1	ANGLE TRACK PART, LONG	KNICKSTÜCKTEIL LANG			
30	12447	2	ANGLE TRACK SHAIR	KNICKSTÜCKSCHERE			
50	10092	4	CHEESE HEAD SCREW M12 X 30	ZYL-SCHRAUBE M12 X 30			
60	03516	4	HEXAGON NUT M12	SKT-MUTTER M12			
70	11562	2	ADJUSTING CLAW	VERSTELLBÜGEL			
80	05835	2	HEXAGONAL SCREW M10X60	SKT-SCHRAUBE M10 X 60			
85	04934	2	HEXAGON SCREW M10 X 50	SKT-SCHRAUBE M10 X 50			
90	03422	6	WASHER 10	SCHEIBE 10			
100	10717	2	SPACER TUBE	DISTANZROHR			
110	03751	2	SELF LOCKING NUT M10	SICHERUNGSMUTTER M10			
120	11563	2	TOOTHED DISC	ZAHNSCHEIBE			
130	04608	4	SPRING WASHER B 10	FEDERSCHEIBE B 10			
140	03022	6	RING NUT M10	RINGMUTTER M10			
170	10718	2	AXLE	ACHSE			
180	03737	14	WASHER 21	SCHEIBE 21			
190 (V) 1000h	10719	6	PULLEY D = 100 MM	SEILROLLE D 100 MM			
200	10720	6	PULLEY BEARING	ROLLENLAGER			
210	10721	4	SPACER TUBE	ABSTANDSROHR			
220	10485	4	CLAMP	SCHELLE			
225	10795	4	BOW	BÜGEL			
230	04576	8	HEXAGON SCREW M10 X 25	SKT-SCHRAUBE M10 X 25			
240	03023	8	SPRING WASHER B 10	FEDERSCHEIBE B 10			
250	03185	12	HEXAGON NUT M10	SKT-MUTTER M10			
260	10441	2	CONNECTING PLATE	VERBINDUNGSSTÜCK			
270	03021	4	SAUCER HEAD SCREW M10 X 20	FLACHRUNDSCHRAUBE M10X20			

(V) = Expendable part / Verschleißteil

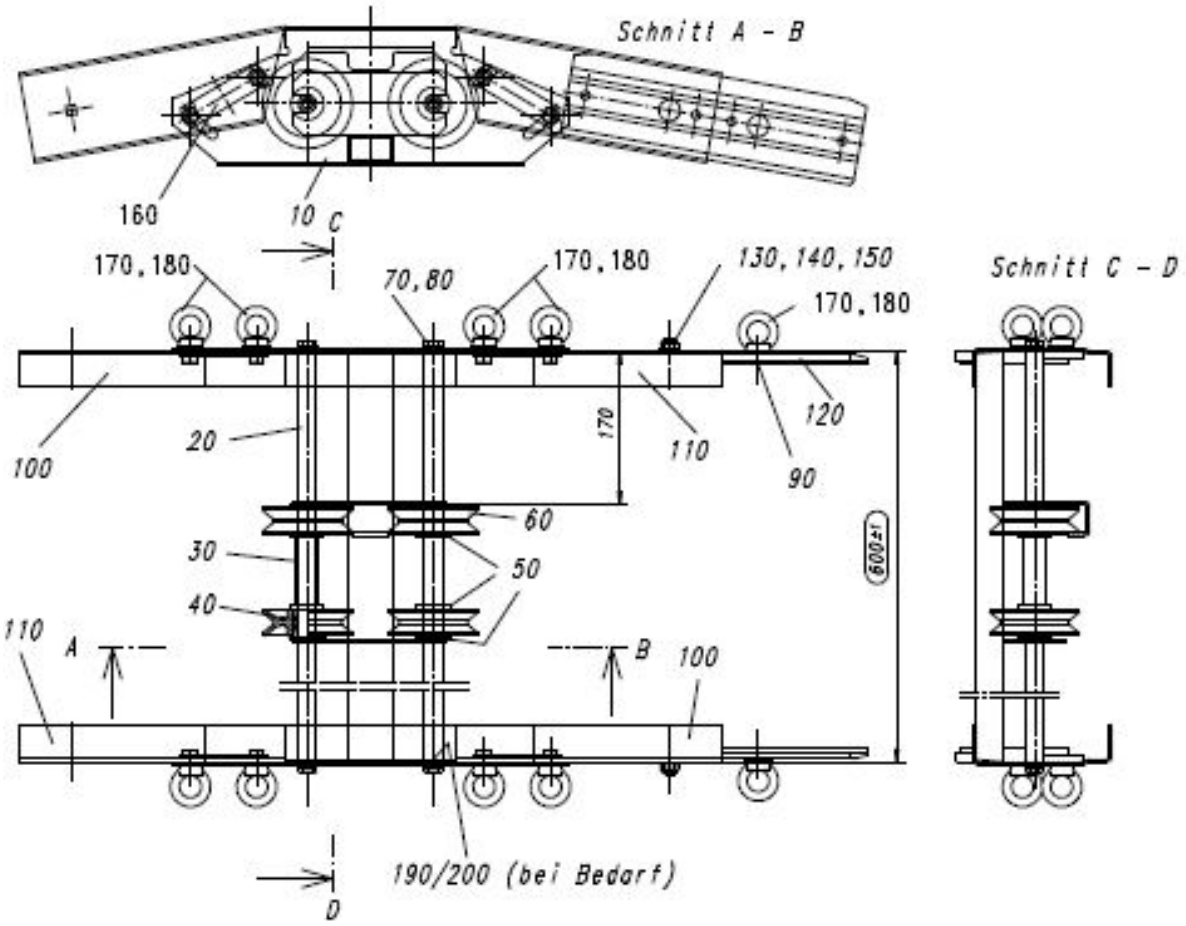

	Datum / Date	Name	ID: 02877
erstellt / created	21.01.2016	Fischer	
geändert / changed	21.01.2016	Fischer	

GEDA®
Dechentreiter GmbH & Co. KG
Mertinger Str. 60
86663 Asbach-Bäumenheim

Zeichnungsnummer / Drawing number:
1000016163

Spare part list / Ersatzteilliste

1000016163_02877 ANGLE TRACK / KNICKSTÜCK 20-45 GRAD

Pos. / Item	Art.Nr. / Item. No.	Menge / Quanity	Name	Benennung	Designation	Material	Information
20	12896	2	TUBE 20 X 5; L = 600	ROHR 20 X 5; L = 600			
30	10721	2	SPACER TUBE	ABSTANDSROHR			
40	10720	4	PULLEY BEARING	ROLLENLAGER			
50	03737	8	WASHER 21	SCHEIBE 21			
60	10719	4	PULLEY D = 100 MM	SEILROLLE D 100 MM			
70	04153	4	HEXAGON SCREW M12X30	SKT-SCHRAUBE M12 X 30			
80	03427	4	WASHER 13	SCHEIBE 13			
90	03283	2	SAUCER HEAD SCREW M10 X 25	FLACHRUNDSCHRAUBE M10 X 25			
100	12897	2	RAIL	SCHIENE			
110	12898	2	RAIL	SCHIENE			
120	10441	2	CONNECTING PLATE	VERBINDUNGSSTÜCK			
130	03283	2	SAUCER HEAD SCREW M10 X 25	FLACHRUNDSCHRAUBE M10 X 25			
140	03422	2	WASHER 10	SCHEIBE 10			
150	03751	2	SELF LOCKING NUT M10	SICHERUNGSMUTTER M10			
160	13768	4	BOLTED CONNECTION	SCHRAUBVERBINDUNG			
170	03022	10	RING NUT M10	RINGMUTTER M10			
180	04608	10	SPRING WASHER B 10	FEDERSCHEIBE B 10			
190	03090	4	ADJUST. WASHER 12 X 18 X 1	PASS-SCHEIBE 12 X 18 X 1			
200	03091	4	ADJUST. WASHER 12 X 18 X 0,5	PASS-SCHEIBE 12 X 18 X 0,5			

(V) = Expendable part / Verschleißteil

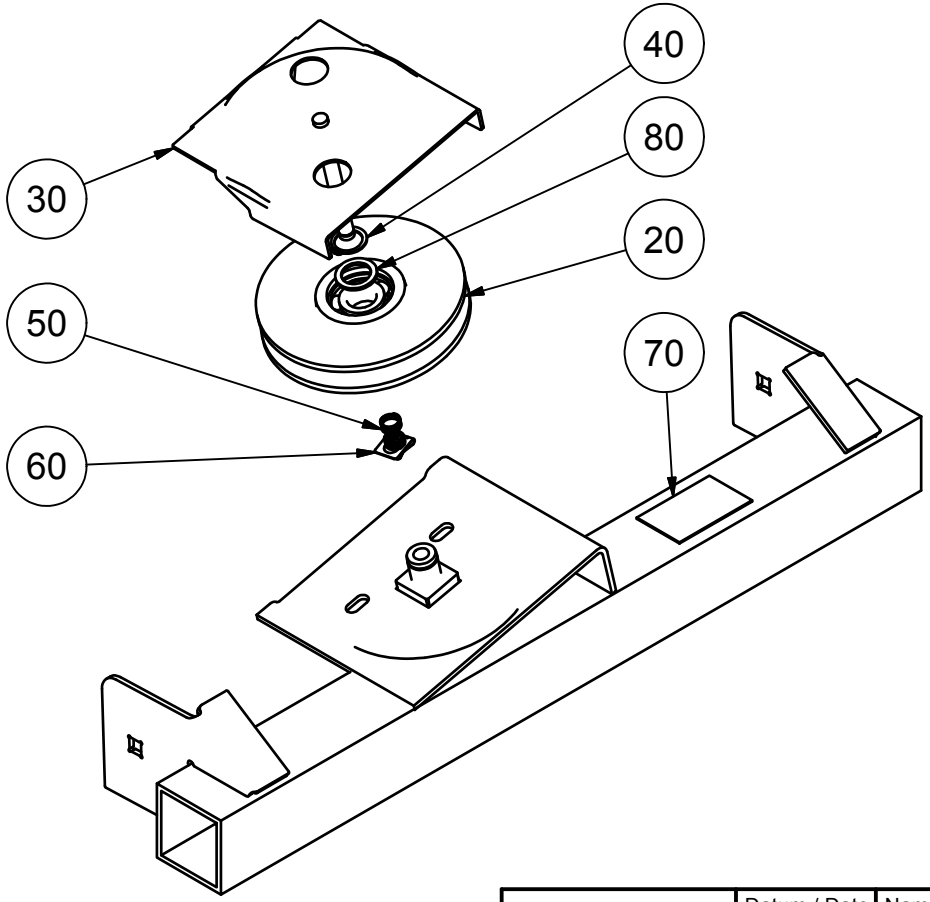

	Datum / Date	Name	
erstellt / created	20.01.2016		ID: 08184
geändert / changed	20.01.2016	galster	

GEDA®
Dechentreiter GmbH & Co. KG
Mertinger Str. 60
86663 Asbach-Bäumenheim

Zeichnungsnummer / Drawing number:

1056037

Spare part list / Ersatzteilliste

1056037_08184 HEAD SECTION / KOPFTEIL

Pos. / Item	Art.Nr. / Item. No.	Menge / Quanity	Name	Benennung	Designation	Material	Information
20	08176	1	PULLEY 140 MM	SEILROLLE D 140 MIT LAGER			
30	12614	1	PULLEY GUARD WELDED GALV.	SEILROLLENSCHUTZ			
40	03247	1	CIRCLIP 20 X 1.20	SICHERUNGSRING 20 X 1,20			
50	03776	1	COMPRESSION SPRING	DRUCKFEDER			
60	04365	1	QUICK FASTENER FOR BOLTS	SL-SICHERUNG 10			
70	12216	1	PVC LABEL	PVC-SCHILD			
80	07497	1	WASHER SS 20 X 28 X 2	STÜTZSCHEIBE 20 X 28 X 2			

(V) = Expendable part / Verschleißteil

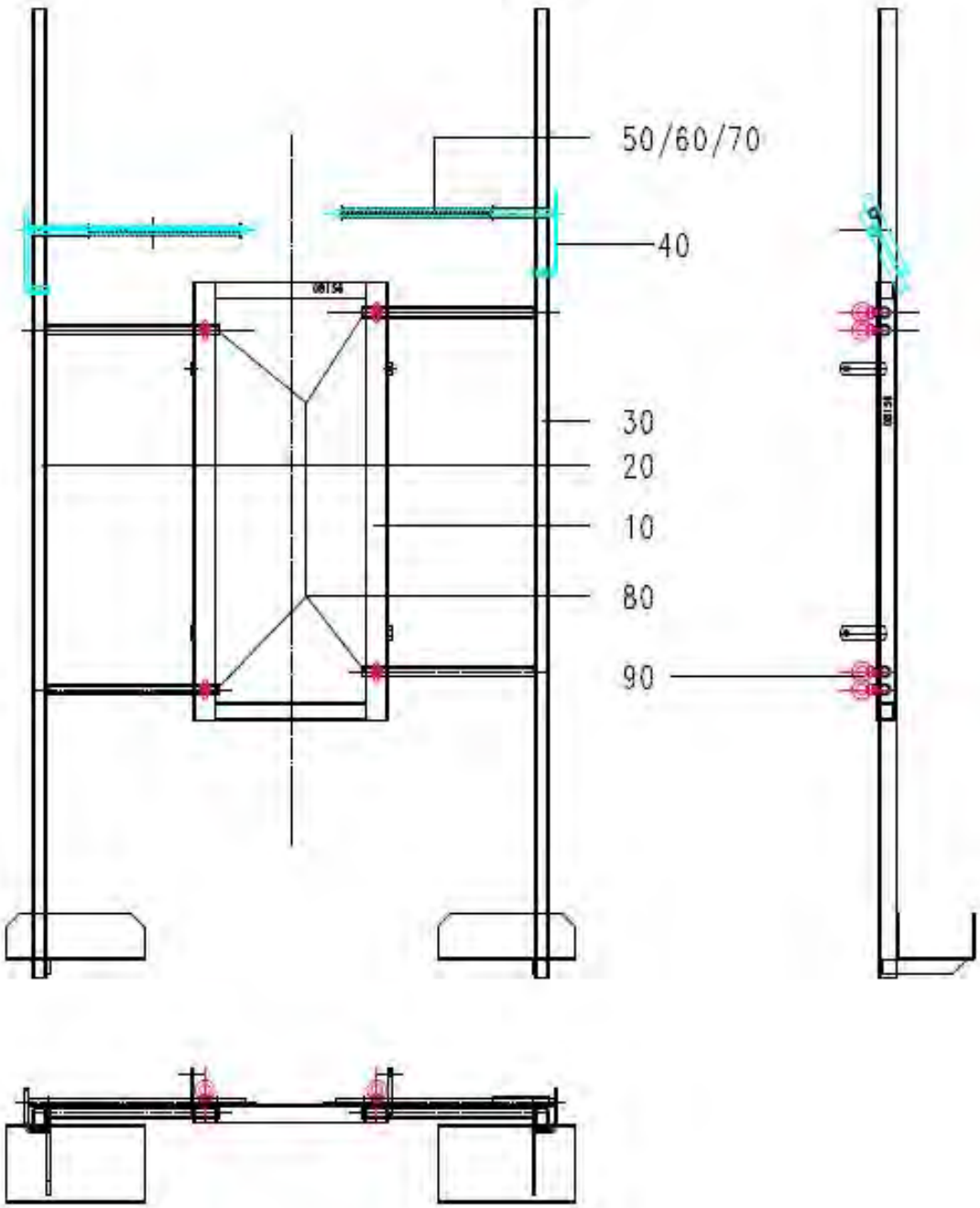

	Datum / Date	Name	
erstellt / created	28.10.2015	Fischer	ID: 02831
geändert / changed	28.10.2015	Fischer	

GEDA®
Dechentreiter GmbH & Co. KG
Mertinger Str. 60
86663 Asbach-Bäumenheim

Zeichnungsnummer / Drawing number:

010-100.000

Spare part list / Ersatzteilliste

010-100.000_02831 SHEET CARRIER / PLATTENPRITSCHE

Pos. / Item	Art.Nr. / Item. No.	Menge / Quanity	Name	Benennung	Designation	Material	Information
0010	08156G	1	INNER FRAME	RAHMEN PLATTENPRITSCHE			
0020	08161	1	FRAME LEFT	AUFNAHME LINKS			
0030	07099	1	FRAME RIGHT	AUFNAHME RECHTS			
0040	06700	2	RETAINING ARM	HALTEARM			
0050	04509	4	WASHER 19	SCHEIBE 19			
0060	06544	2	SPLIT PIN 4 X 25	SPLINT 4 X 25			
0070	06702	2	COMPRESSION SPRING	DRUCKFEDER			
0080	03608	4	ROUND HEAD GROOVED PINS 4X10	HALBRUNDKERBNAGEL 4 X 10			
0090	04150	4	RING BOLT M10 X 17	RINGSCHRAUBE M10 X 17			

(V) = Expendable part / Verschleißteil

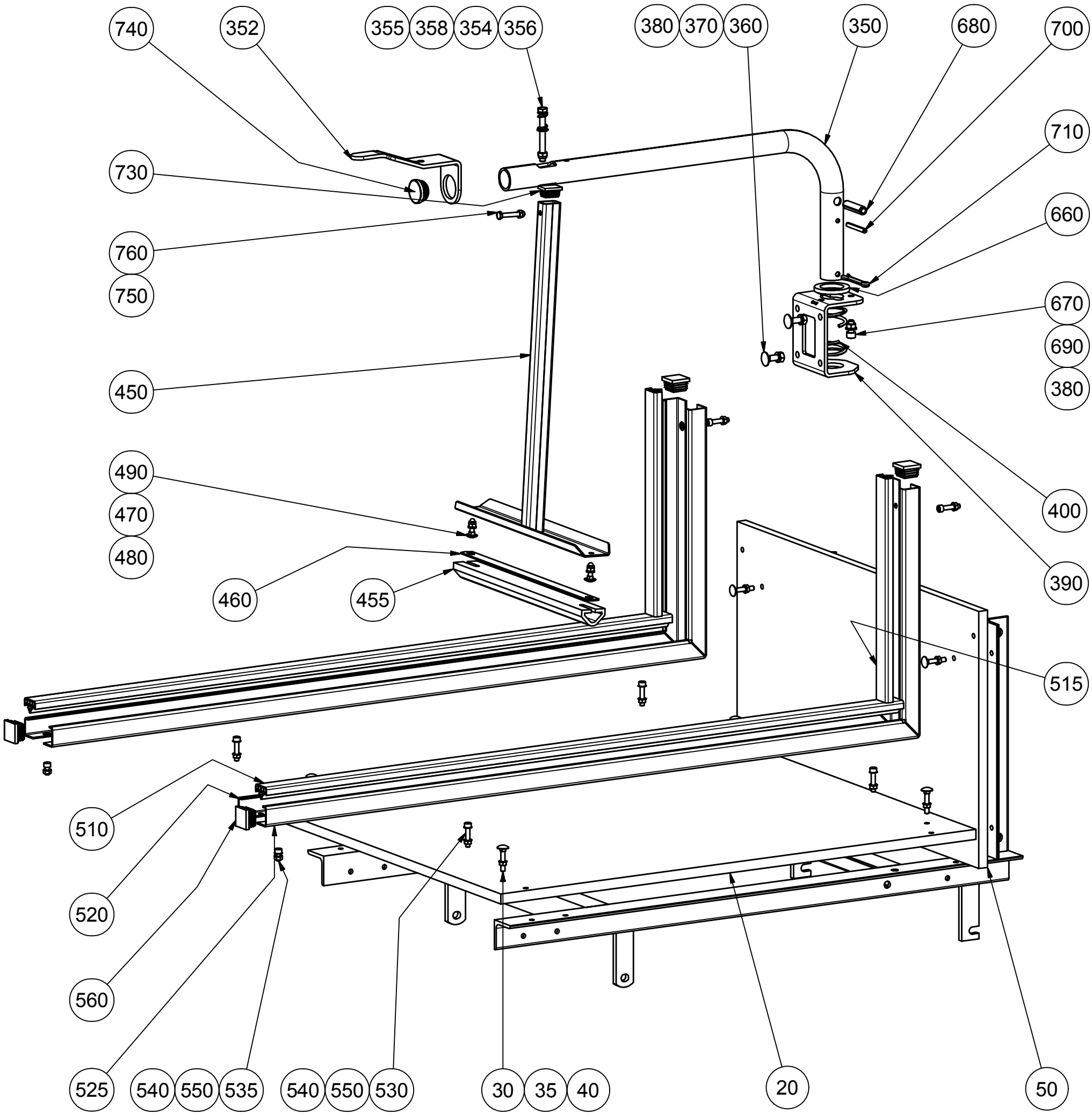

	Datum / Date	Name	
erstellt / created	18.07.2011	GEDA\galster	ID: 02908
geändert / changed	04.03.2016	galster	

GEDA®
Dechentreiter GmbH & Co. KG
Mertinger Str. 60
86663 Asbach-Bäumenheim

Zeichnungsnummer / Drawing number:
1-067710

Spare part list / Ersatzteilliste

1-067710_02908 SOLAR-PLATFORM / SOLAR-PRITSCHE

Pos. / Item	Art.Nr. / Item. No.	Menge / Quanity	Name	Benennung	Designation	Material	Information
20	11179	1	TIMBER BOARD 820 X 700	PLATTE 820 X 700 X 15			
30	04491	8	SAUCER HEAD SCREW M6 X 35	FLACHRUNDSCHRAUBE M6 X 35			
35	03223	8	SPRING WASHER B 6	FEDERSCHEIBE B 6			
40	03203	8	HEXAGON NUT M6	SKT-MUTTER M6			
50	08455	1	TIMBER BOARD 700 X 390	PLATTE 700 X 390 X 15			
350	29474	1	SWIVEL ARM	SCHWENKARM			
352	29120	1	CLAMPING PLATE	KLEMMBLECH SOLARPRITSCHE			
354	39324	1	PRESS SPRING	DRUCKFEDER d2 DM12,5			
355	05866	1	WASHER 8	SCHEIBE 8			
356	16342	1	HEXAGONAL SCREW M8 X 75	SKT-SCHRAUBE M8 X 75			
358	03756	1	SELF LOCKING NUT M8	SICHERUNGSMUTTER M8			
360	16780	2	SAUCER HEAD SCREW M8 X 30	FLACHRUNDSCHRAUBE M8 X 30			
370	05871	2	SPLIT WASHER A 8	FEDERRING A 8			
380	03402	4	HEXAGON NUT M8	SKT-MUTTER M8			
390	38833	1	SLEWABLE ARM HOLDER	SCHWENKARMHALTER			
400	39362	1	PRESS SPRING	DRUCKFEDER d4 DM40,0			
450	29119	1	LEVER ARM	ANDRUCKARM			
455	29129	1	PROFILE SOLAR PALLET SHORT	PROFIL-SOLARPRITSCHE KURZ			
460	29127	1	TERMINAL BAR SHORT	KLEMMLEISTE KURZ			
470	04878	2	CAP NUT M6	HUTMUTTER M6			
480	03202	2	SPLIT WASHER A 6	FEDERRING A6			
490	04054	2	SAUCER HEAD SCREW M6 X 20	FLACHRUNDSCHRAUBE M6 X 20			

(V) = Expendable part / Verschleißteil

1-067710_02908 SOLAR-PLATFORM / SOLAR-PRITSCHE

Pos. / Item	Art.Nr. / Item. No.	Menge / Quanity	Name	Benennung	Designation	Material	Information
510	59841	2	PROFILE	PROFIL			
515	59842	2	PROFILE	PROFIL			
520	60101	2	C-PROFILE	C-PROFIL			
525	60092	2	C-PROFILE	C-PROFIL			
530	05041	6	CHEESE HEAD SCREW M6 X 30	ZYL-SCHRAUBE M6 X 30			
535	06382	2	CHEESE HEAD SCREW M6 X 12	ZYL-SCHRAUBE M6 X 12			
540	03223	16	SPRING WASHER B 6	FEDERSCHEIBE B 6			
550	03203	8	HEXAGON NUT M6	SKT-MUTTER M6			
560	46616	4	PLUG	STOPFEN-VKT.			
660	19932	1	WASHER 35	SCHEIBE 35			
670	10585	2	CHEESE HEAD SCREW M8 X 18	ZYL-SCHRAUBE M8 X 18			
680	19058	1	CLAMPING SLEEVE 12 X 50	SPANNHÜLSE 12 X 50			
690	24066	2	WASHER 8,4 TZN	SCHEIBE 8,4 TZN			
700	10180	1	CLAMP SLEEVE 6 X 50	SPANNHÜLSE 6 X 50			
710	05344	1	SPLINT PIN 6.3 X 50	SPLINT 6,3 X 50			
730	08013	1	PLASTIC CAP	VIERKANTSTOPFEN R 30203			
740	04547	1	ROUND PLUG D 35	STOPFEN D=35			
750	06864	1	SELF LOCKING NUT M6	SICHERUNGSMUTTER M6			
760	77129	1	HEXAGON SCREW M 6 X 40	SKT-SCHRAUBE M 6 X 40			

(V) = Expendable part / Verschleißteil

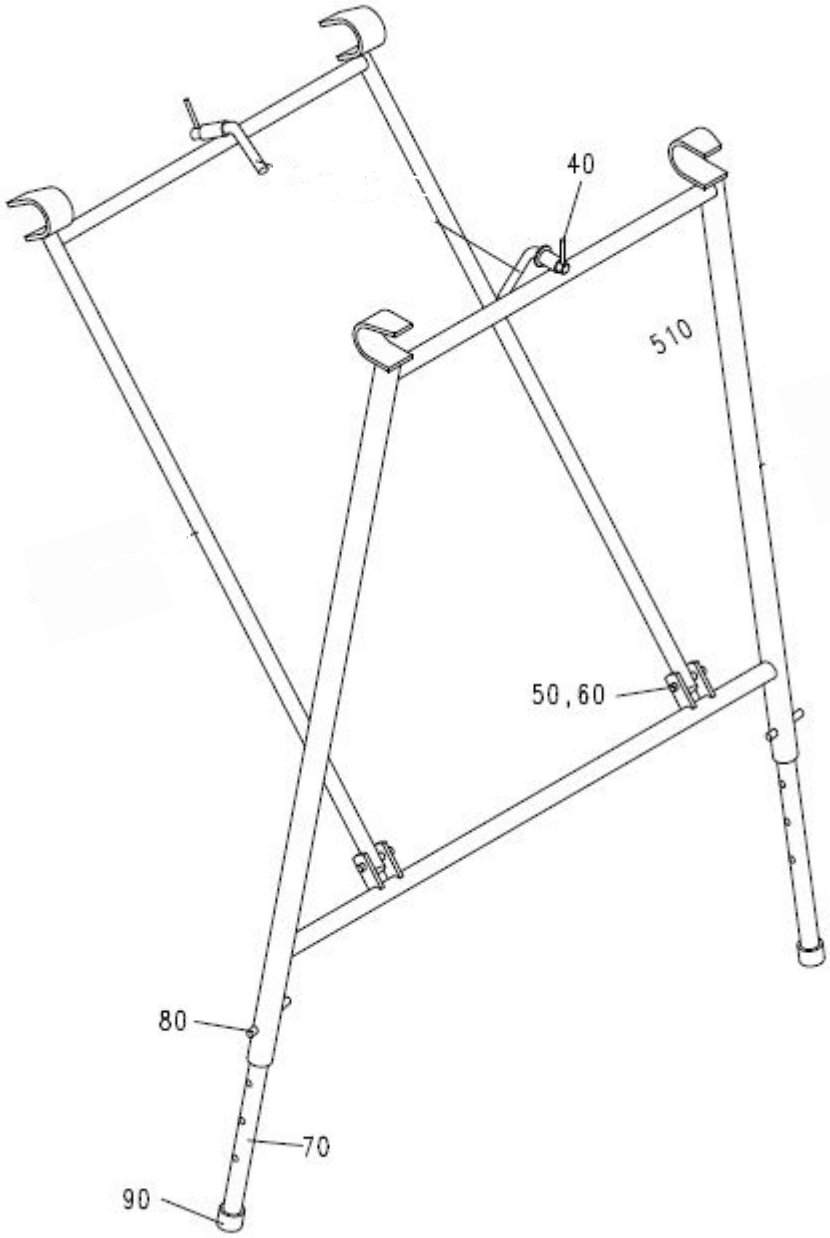

	Datum / Date	Name	
erstellt / created	28.10.2015	Fischer	ID: 02812
geändert / changed	28.10.2015	Fischer	

GEDA®
Dechentreiter GmbH & Co. KG
Mertinger Str. 60
86663 Asbach-Bäumenheim

Zeichnungsnummer / Drawing number:

100-130.000

Spare part list / Ersatzteilliste

100-130.000_02812 SUPPORT FOR SHEET CARRIER / ABSTÜTZUNG FÜR PLATTENPRITSCHE

Pos. / Item	Art.Nr. / Item. No.	Menge / Quanity	Name	Benennung	Designation	Material	Information
0040	03518	2	CLAMPING SLEEVE 5 X 40	SPANNHÜLSE 5 X 40			
0050	04043	2	HEXAGON SCREW M8X45	SKT-SCHRAUBE M8 X 45			
0060	03756	2	SELF LOCKING NUT M8	SICHERUNGSMUTTER M8			
0070	04424	2	ADJUSTING TUBE	EINSTELLROHR			
0080	04425	2	LOCK PIN	BOLZEN			
0090	04372	2	PLASTIC CAP	KUNSTSTOFFKAPPE			

(V) = Expendable part / Verschleißteil

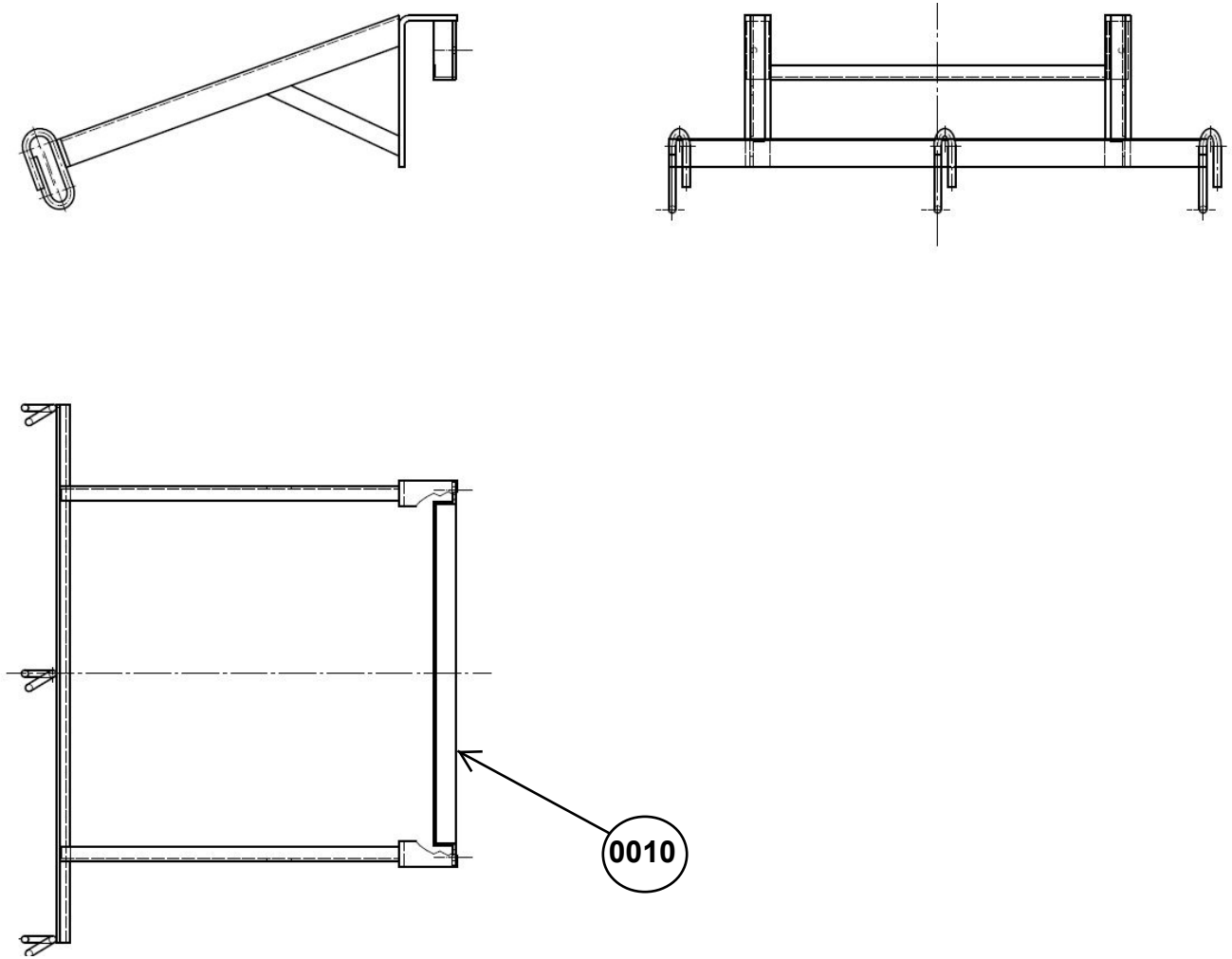

	Datum / Date	Name	
erstellt / created	28.10.2015	Fischer	ID: 02817
geändert / changed	28.10.2015	Fischer	

GEDA®
Dechentreiter GmbH & Co. KG
Mertinger Str. 60
86663 Asbach-Bäumenheim

Zeichnungsnummer / Drawing number:

100-190.000 B

Spare part list / Ersatzteilliste

100-190.000 B_02817 BUCKET HANGER /

Pos. / Item	Art.Nr. / Item. No.	Menge / Quanity	Name	Benennung	Designation	Material	Information
0010	02817		BUCKET HANGER	EIMERGEHÄNGE ZUR UNI-PRITSCHE			

(V) = Expendable part / Verschleißteil

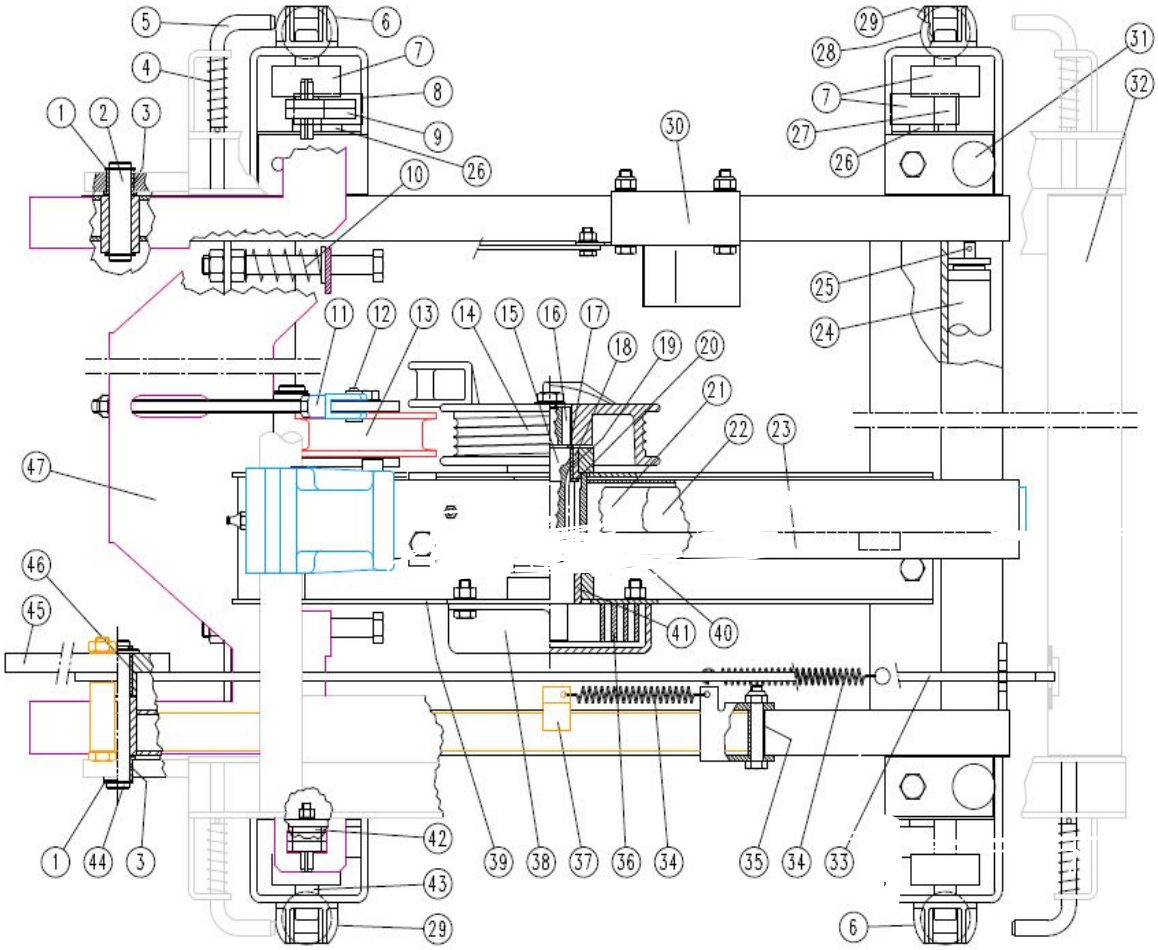

	Datum / Date	Name	ID: 02855
erstellt / created	05.09.2016	Fischer	
geändert / changed	05.09.2016	Fischer	

GEDA®
Dechentreiter GmbH & Co. KG
Mertinger Str. 60
86663 Asbach-Bäumenheim

Zeichnungsnummer / Drawing number:

100-203.001

Spare part list / Ersatzteilliste

100-203.001_02855 TILTING TROLLEY / KIPPSCHLITTEN

Pos. / Item	Art.Nr. / Item. No.	Menge / Quanity	Name	Benennung	Designation	Material	Information
KPL.	**02855**	**1**	**TILTING TROLLEY**	**KIPPSCHLITTEN**			
1	03232	2	CIRCLIP 16 X 1,00	SICHERUNGSRING 16X1,00			
2	16333	1	TUBULAR STEEL L = 65,5	ST-RUND 16 L=65,5			
3	07997	1	FLANGED BUSH	FLANSCHBUCHSE			
4	03776	4	COMPRESSION SPRING	DRUCKFEDER			
5	03775	4	LOCKING PIN	RIEGEL			
6	08219	2	GUIDE ROLLER GUARD, LEFT	FÜHRUNGSROLLENSCHUTZ LINKS			
7	03067	6	ROLLER D = 48 X 20	LAUFROLLE D = 48 X 20			
8	09162	2	PULLEY	GEGENROLLE			
9	16328	2	TIPPING TROLLEY BRAKE CAM	BREMSNOCKE			
	03616	1	CLAMPING SLEEVE 8 X 40	SPANNHÜLSE 8 X 40			
10	08049	2	COMPRESSION SPRING	DRUCKFEDER			
11	07866	1	FORK HEAD G 8 X 16	GABELKOPF G 8 X 16			
12	06039	1	PIN WITH SECURING DEVICE	BOLZEN MIT SICHERUNG			
13	07845	1	PULLEY D-100	SEILROLLE d 100			
	07859	1	FITTING TUBE	PAßROHR			
14	07857	1	ROPE DRUM	SEILTROMMEL			
	07913	1	PVC STICKER, CABLE ASSEMBLY	PVC-SCHILD "KIPPSCHLITTEN"			
15	08499	1	PINION	RITZEL			
16	07653	1	FEATHER KEY AB 8 X 7 X 25	PASSFEDER AB 8 X 7 X 25			
17	03938	1	ADJUST. WASHER 25 X 35 X 1	PASS-SCHEIBE 25 X 35 X 1			
18	08034	1	FLANGED BUSH	BUNDBUCHSE			
19	07927	1	INNER RACE 28X32X20	INNENRING IR 28X32X20			

(V) = Expendable part / Verschleißteil

100-203.001_02855 TILTING TROLLEY / KIPPSCHLITTEN

Pos. / Item	Art.Nr. / Item. No.	Menge / Quanity	Name	Benennung	Designation	Material	Information
20	07660	1	WASHER SS 28X40X2	STÜTZSCHEIBE SS 28X40X2			
21	11034	1	GEAR RACK WITH BEARING BLOCK	ZAHNSTANGE			
22	11031	1	SLIDE RAIL	GLEITSCHIENE			
23	11028G	1	RACK PROTECTION	ZAHNSTANGENSCHUTZ			
24	08978	1	PULLEY WITH BEARING	UMLENKROLLE MIT LAGER			
25	08980	1	SHAFT	WELLE			
	04318	2	BUTTERFLY CUP 8 X 2	FEDERSPLINT 8 X 2			
26	07557	4	STEEL TUBE 20X3,75 L=7	STAHLROHR 20X3,75 L=7			
27	07907	2	SPACER TUBE	DISTANZROHR			
28	03068	4	GUIDE ROLLER D 35 X 12	FÜHRUNGSROLLE D 35 X 12			
	10960	4	SUPPORTING RING 10 X 16 X 1,2	STÜTZSCHEIBE 10 X 16 X 1,2			
29	08220	2	GUIDE ROLLER GUARD, RIGHT	FÜHRUNGSROLLENSCHUTZ RECHTS			
30	16343	1	LIMIT SWITCH PLATE	ENDSCHALTERANFAHRBLECH			
31	08046	2	BUFFER D 30 X 30	GUMMIPUFFER D 30 X 30			
32	16313G	1	TILTING FRAME	KIPPRAHMEN			
33	16345G	1	LOCKING PIECE	ARRETIERUNGSFLACH			
34	03666	2	TENSION SPRING	ZUGFEDER			
35	07871	1	STEEL TUBE 12X1,5 L29	STAHLROHR 12X1,5 L29			
36	09354	1	FLAT COIL SPRING	SPIRALFEDER			
37	16334G	1	SECURING ROD	SICHERUNGSSTANGE			
38	07854	1	SPRING COVER	SCHUTZDECKEL			
39	16301G	1	BEARING BRACKET	LAGERBOCK			
40	07849	1	SPACER TUBE	DISTANZROHR			

(V) = Expendable part / Verschleißteil

100-203.001_02855 TILTING TROLLEY / KIPPSCHLITTEN

Pos. / Item	Art.Nr. / Item. No.	Menge / Quanity	Name	Benennung	Designation	Material	Information
41	07213	1	BUSH	BUCHSE			
42	16327	2	GUIDE TUBE	FÜHRUNGSROHR			
	03079	2	CIRCLIP 17 X 1	SICHERUNGSRING 17 X 1			
43	04009	4	SPACER TUBE	DISTANZROHR			
44	16332	1	TUBULAR STEEL L = 96,5	ST-RUND 16 L=96,5 VZ			
45	09691	1	CATCH ARM	FANGHAKEN			
46	07999	1	BUSH 16/20 X 25	ZYLINDERBUCHSE 16/20X25			
47	16329	1	GUIDE PIECE	FÜHRUNGSBLECH			
	08251	1	LIMIT SWITCH STOP FOR TOP	ENDSCHALTERANSCHLAG			
	07961	1	HEAD SECTION REINFORCEMENT	KOPFSTÜCKVERSTÄRKUNG			

(V) = Expendable part / Verschleißteil

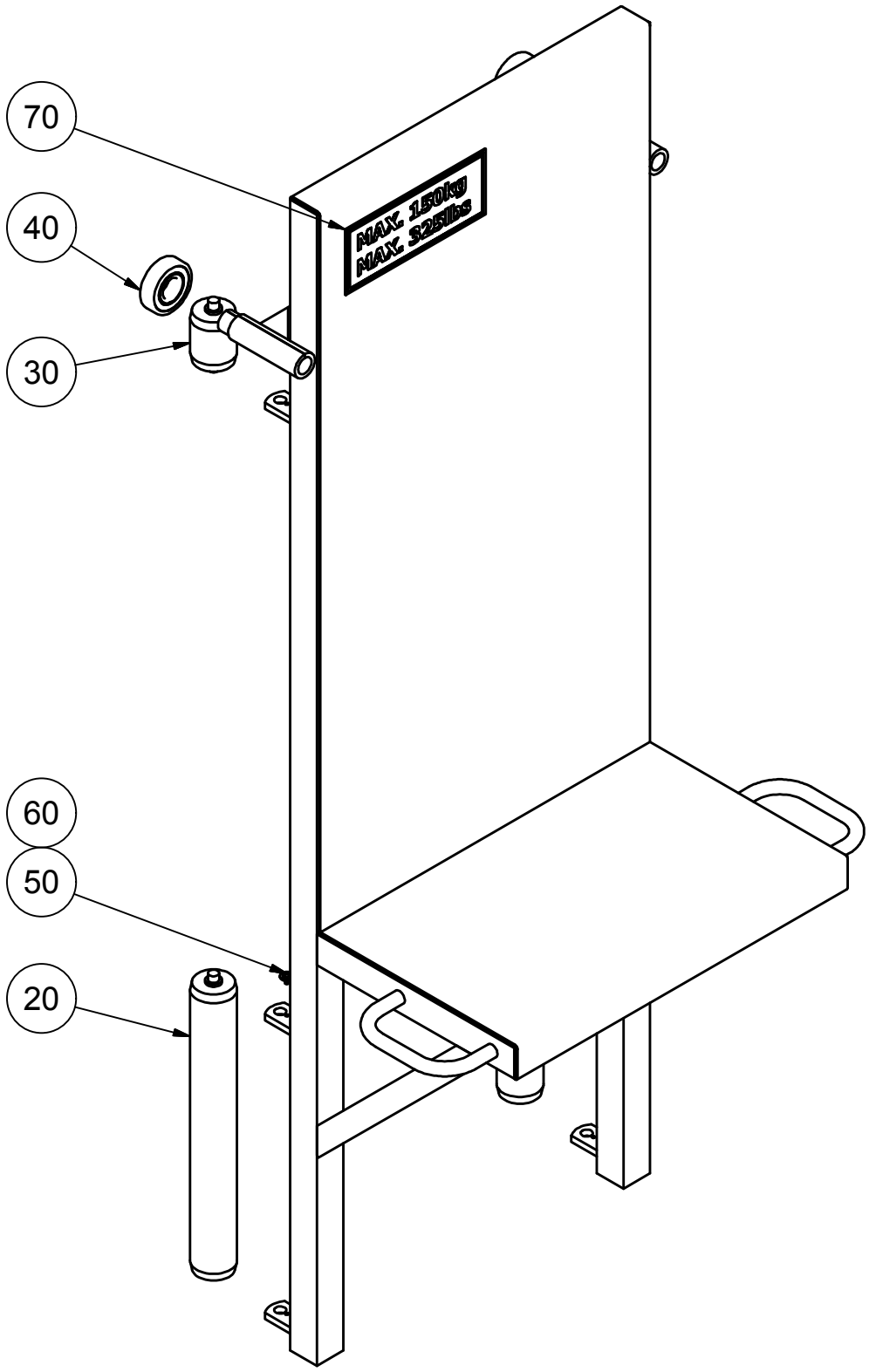

	Datum / Date	Name	
erstellt / created	04.03.2016		ID: 02884
geändert / changed	04.03.2016	galster	

GEDA®
Dechentreiter GmbH & Co. KG
Mertinger Str. 60
86663 Asbach-Bäumenheim

Zeichnungsnummer / Drawing number:
1061086

Spare part list / Ersatzteilliste

1061086_02884 ROOF TILE BATTEN TROLLEY / DACHZIEGELVERTEILER

Pos. / Item	Art.Nr. / Item. No.	Menge / Quanity	Name	Benennung	Designation	Material	Information
20 (V) 1000h	13876	2	ROLLER 50X380 WITH BEARING	LAUFROLLE 50X380 MIT LAGER			
30 (V) 1000h	13877	2	ROLLER 50X70 WITH BEARING	LAUFROLLE 50X70 MIT LAGER			
40 (V) 1000h	13878	2	GROOVED BALL BEARING 6305.2RS	RILLENKUGELLAGER 6305.2RS			
50	04033	4	TAPPING SCREW 4.8 X 9.5	BLECHSCHRAUBE 4,8 X 9,5			
60	06333	4	WASHER 5.3	SCHEIBE 5,3			
70	49336	1	SIGN MAX. 150 KG/325 LBS	SCHILD MAX. 150 KG/325 LBS			

(V) = Expendable part / Verschleißteil

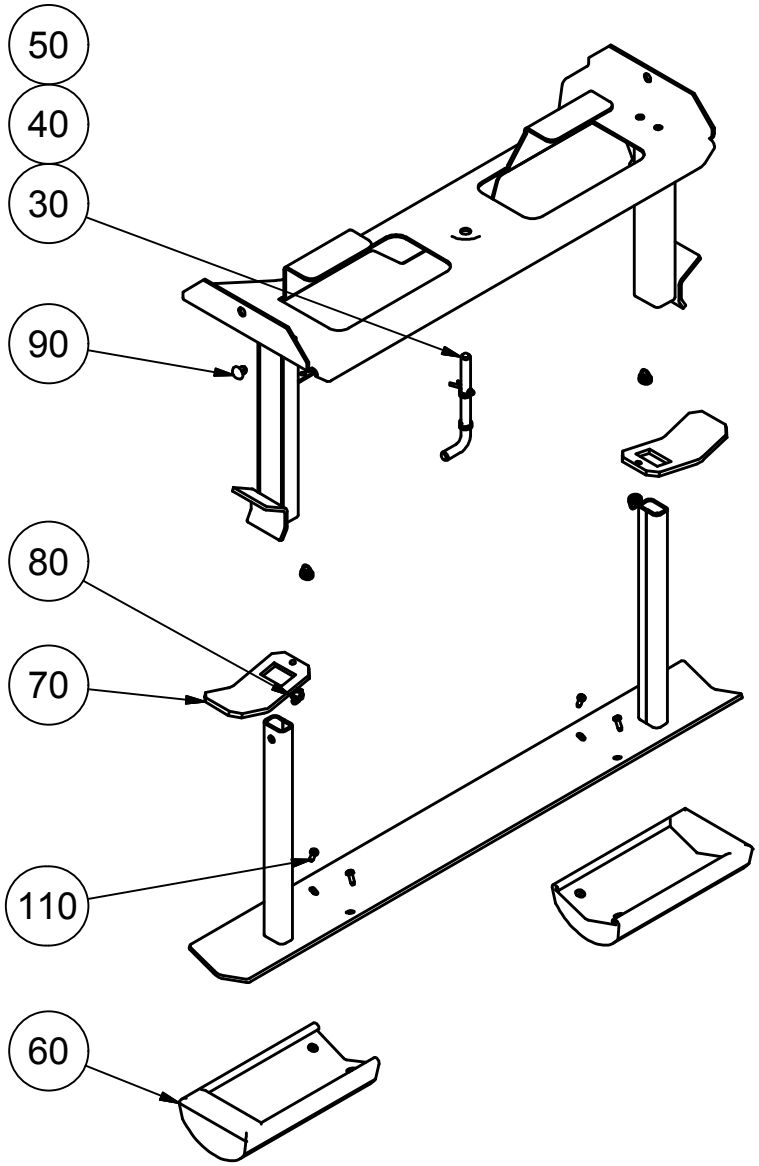

	Datum / Date	Name	
erstellt / created	04.03.2016		ID: 02826
geändert / changed	04.03.2016	galster	

GEDA®
Dechentreiter GmbH & Co. KG
Mertinger Str. 60
86663 Asbach-Bäumenheim

Zeichnungsnummer / Drawing number:
1061090

Spare part list / Ersatzteilliste

1061090_02826 ROOF TIE / DACHAUFLAGEBOCK

Pos. / Item	Art.Nr. / Item. No.	Menge / Quanity	Name	Benennung	Designation	Material	Information
30	03775	1	LOCKING PIN	RIEGEL			
40	03776	1	COMPRESSION SPRING	DRUCKFEDER			
50	03170	1	SPLIT PIN 3.2 X 20	SPLINT 3,2 X 20			
60	13552	2	PADDING	POLSTER MIT PLATTE			
70	13561	2	CLAMPING PLATE	KLEMMPLATTE			
80	17357	2	TENSION SPRING	ZUGFEDER			
90	03586	2	ROUND HEAD GROOVED PINS	HALBRUNDKERBNAGEL 8 X 10			
110	10167	4	SHEET SCREW 4.2 X 13	BLECHSCHRAUBE 4,2 X 13			

(V) = Expendable part / Verschleißteil

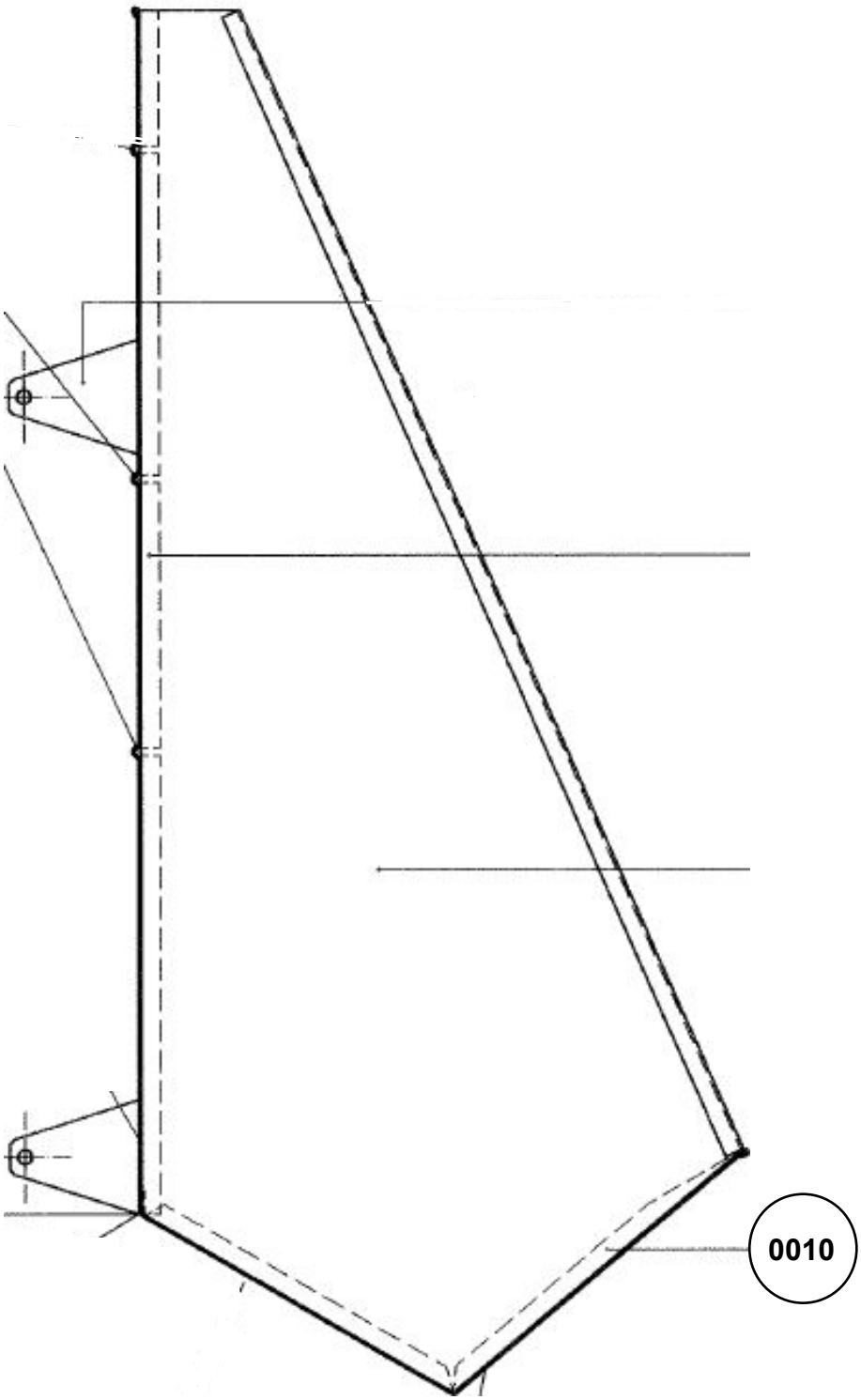

	Datum / Date	Name	ID: 02856
erstellt / created	28.10.2015	Fischer	
geändert / changed	28.10.2015	Fischer	

GEDA®
Dechentreiter GmbH & Co. KG
Mertinger Str. 60
86663 Asbach-Bäumenheim

Zeichnungsnummer / Drawing number:

100-300.070

Spare part list / Ersatzteilliste

100-300.070_02856 TIPPING SKIP / KIPPMULDE ZUM KIPPSCHLITTEN

Pos. / Item	Art.Nr. / Item. No.	Menge / Quanity	Name	Benennung	Designation	Material	Information
0010	02856	1	TIPPING SKIP	KIPPMULDE ZUM KIPPSCHLITTEN			

(V) = Expendable part / Verschleißteil

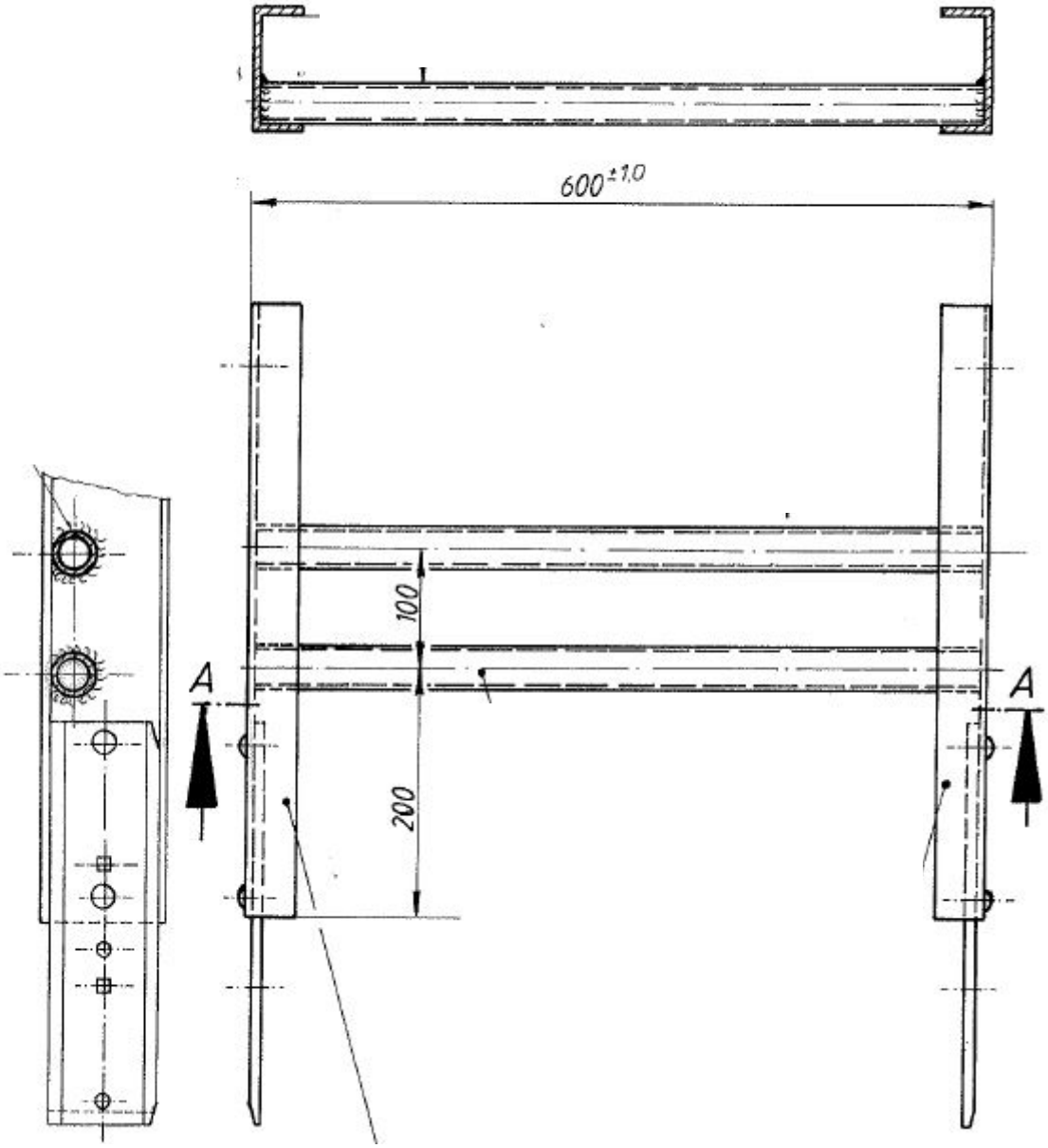

	Datum / Date	Name	
erstellt / created	03.03.2016	Fischer	ID: 03385
geändert / changed	03.03.2016	Fischer	

GEDA®
Dechentreiter GmbH & Co. KG
Mertinger Str. 60
86663 Asbach-Bäumenheim

Zeichnungsnummer / Drawing number:

100-500.015

Spare part list / Ersatzteilliste

100-500.015_03385 LEITERTEIL 0,5M 150/200KG / LADDER SECTION 0,5M 150/200KG

Pos. / Item	Art.Nr. / Item. No.	Menge / Quanity	Name	Benennung	Designation	Material	Information
0010	03385	1	LADDER SECTION 0,5M 150/200KG	LEITERTEIL 0,5M 150/200KG			
	03005	2	RING NUT WITH BOLT AND WASHER	RINGMUTTER MIT SCHEIBE U.SCHR.			

(V) = Expendable part / Verschleißteil

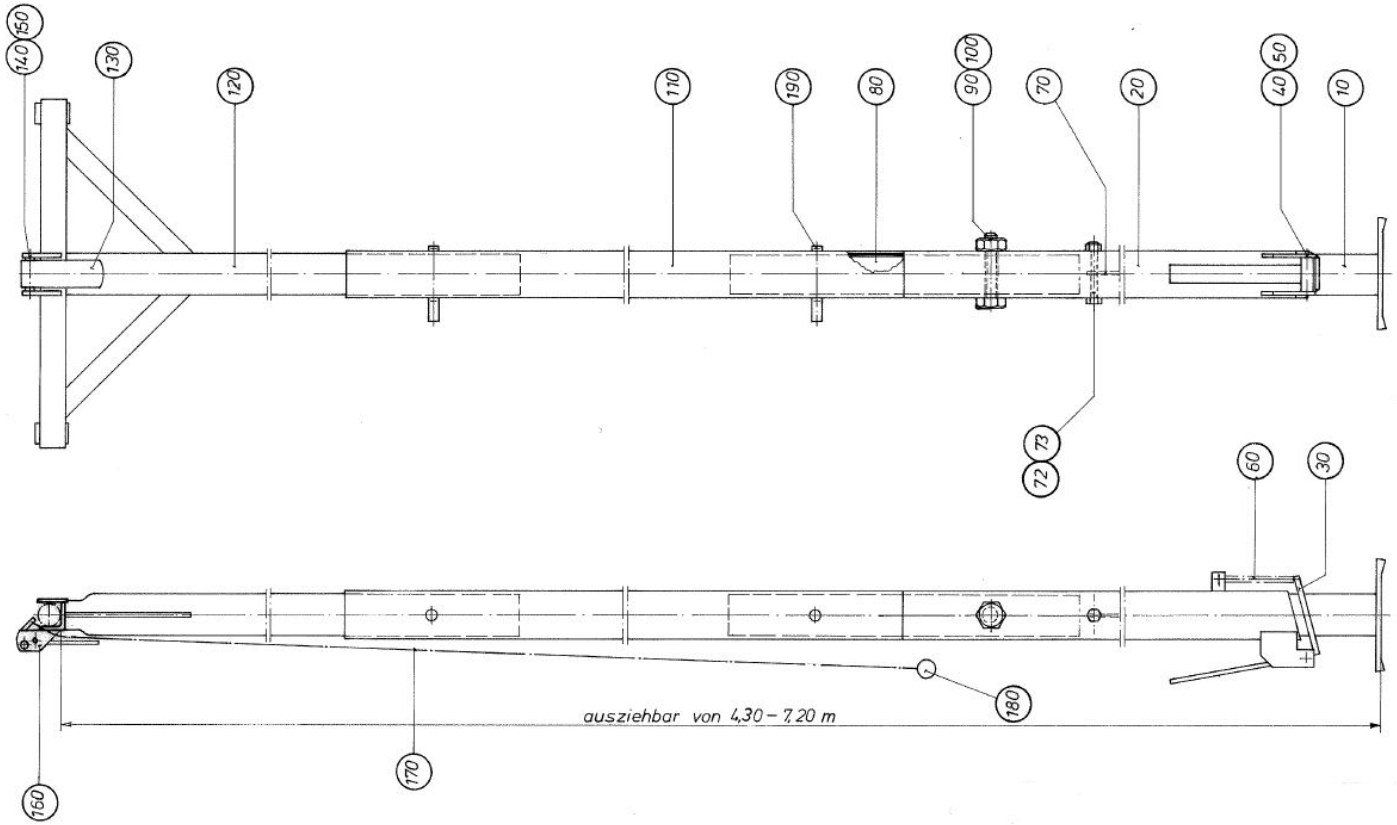

	Datum / Date	Name	
erstellt / created	21.01.2016	Fischer	ID: 03387
geändert / changed	21.01.2016	Fischer	

GEDA®
Dechentreiter GmbH & Co. KG
Mertinger Str. 60
86663 Asbach-Bäumenheim

Zeichnungsnummer / Drawing number:

1000016164

Spare part list / Ersatzteilliste

1000016164_03387 ALUMINIUM LADDER PROP 7.2m / ALU-LEITERSTÜTZE 7,2m

Pos. / Item	Art.Nr. / Item. No.	Menge / Quanity	Name	Benennung	Designation	Material	Information
10	13009	1	STAND TUBE	STANDROHR			
20	02829	1	EXTENSION TUBE FOR LADDER PROP	VERLÄNGERUNGSROHR LEITERSTÜTZE			
30	06541	1	FIXING TUBE	BEFESTIGUNGSROHR			

(V) = Expendable part / Verschleißteil

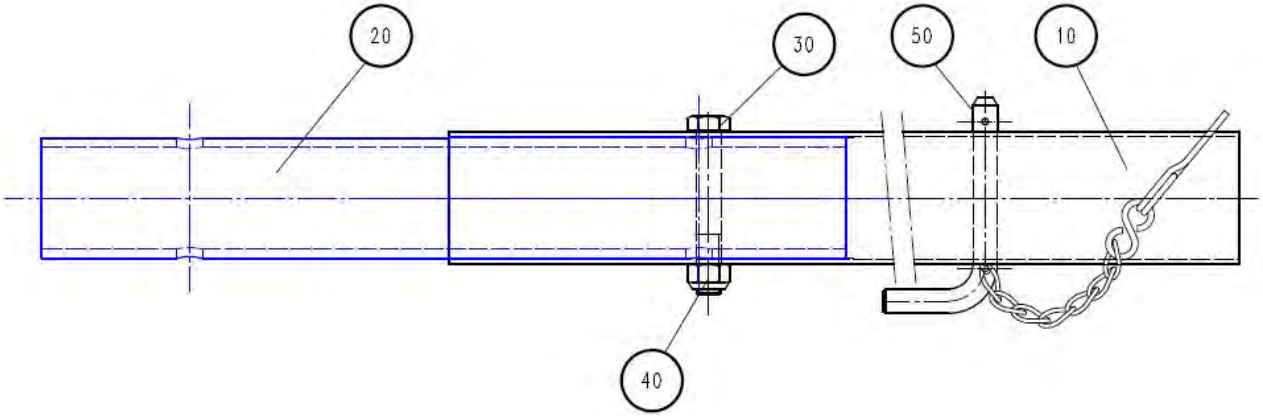

	Datum / Date	Name	
erstellt / created	20.01.2016	Fischer	ID: 02829
geändert / changed	20.01.2016	Fischer	

GEDA®
Dechentreiter GmbH & Co. KG
Mertinger Str. 60
86663 Asbach-Bäumenheim

Zeichnungsnummer / Drawing number:

1000016134

Spare part list / Ersatzteilliste

1000016134_02829 EXTENSION TUBE FOR LADDER PROP / VERLÄNGERUNGSROHR LEITERSTÜTZE

Pos. / Item	Art.Nr. / Item. No.	Menge / Quanity	Name	Benennung	Designation	Material	Information
0010	03757	1	EXTENSION TUBE	VERLÄNGERUNGSROHR			
0020	03479	1	INTERMEDIATE PIECE	MUFFE			
0030	03784	1	HEXAGON SCREW M12 X 80	SKT-SCHRAUBE M12 X 80			
0040	03430	1	SELF LOCKING NUT M12	SICHERUNGSMUTTER M12			
0050	03473	1	SOCKET PIN	STECKBOLZEN			

(V) = Expendable part / Verschleißteil

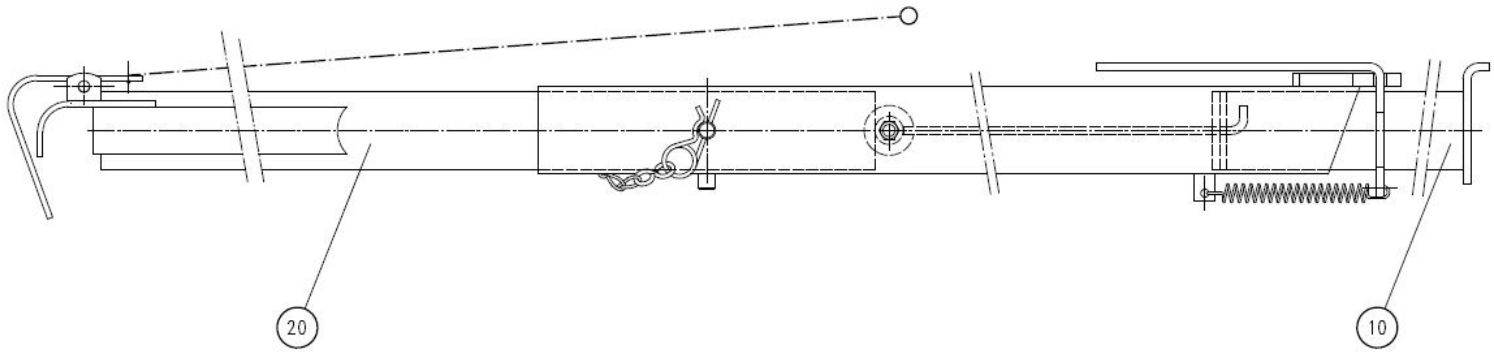

	Datum / Date	Name	
erstellt / created	21.01.2016	Fischer	ID: 05643
geändert / changed	21.01.2016	Fischer	

GEDA®
Dechentreiter GmbH & Co. KG
Mertinger Str. 60
86663 Asbach-Bäumenheim

Zeichnungsnummer / Drawing number:

1000016165

Spare part list / Ersatzteilliste

1000016165_05643 ALUMINIUM-LADDER PROP / LEITERSTÜTZE

Pos. / Item	Art.Nr. / Item. No.	Menge / Quanity	Name	Benennung	Designation	Material	Information
10	13009	1	STAND TUBE	STANDROHR			
20	06541	1	FIXING TUBE	BEFESTIGUNGSROHR			

(V) = Expendable part / Verschleißteil

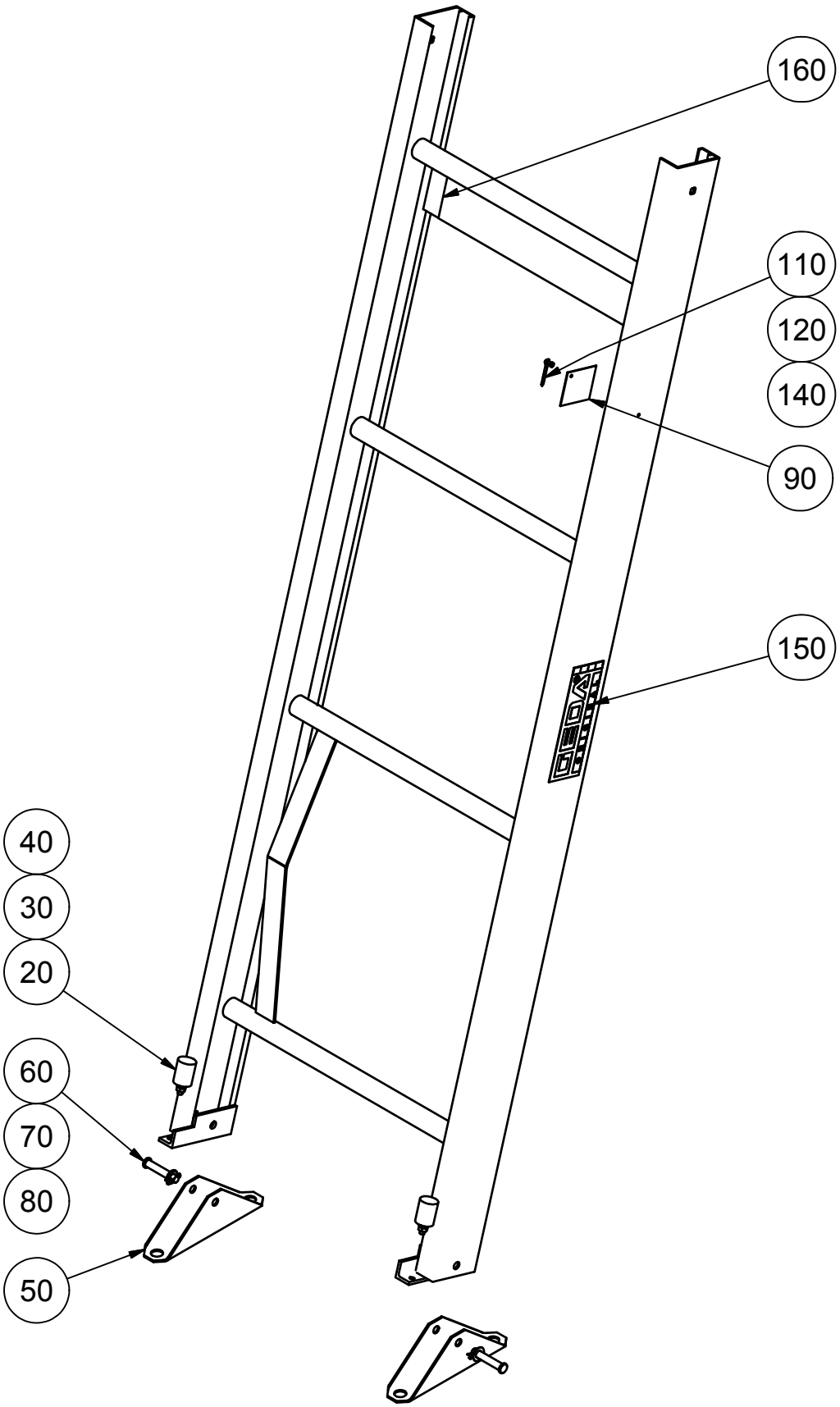

	Datum / Date	Name	ID: 10790
erstellt / created	20.01.2016		
geändert / changed	20.01.2016	galster	

GEDA®
Dechentreiter GmbH & Co. KG
Mertinger Str. 60
86663 Asbach-Bäumenheim

Zeichnungsnummer / Drawing number:
1056026

Spare part list / Ersatzteilliste

1056026_10790 BASE SECTION 200/250 KG / FUßTEIL 200/250 KG

Pos. / Item	Art.Nr. / Item. No.	Menge / Quanity	Name	Benennung	Designation	Material	Information
20 (V) 5000h	06025	2	RUBBER BUFFER D 30 X 40	GUMMIPUFFER D 30 X 40			
30	05871	2	SPLIT WASHER A 8	FEDERRING A 8			
40	03087	2	HEX-NUT M 8	SKT-MUTTER M 8			
50	10431	2	FOOT	SCHUH			
60	06850	2	BOLT	BOLZEN 12 X 60			
70	03427	2	WASHER 13	SCHEIBE 13			
80	03034	2	SPLIT PIN 4X20	SPLINT 4X20			
90	10432	1	STICKER "SCALE OF INCLINATION"	PVC-SCHILD "NEIGUNGSSKALA"			
110	03037	1	ANGLE GAUGE	ZEIGER			
120	03264	1	CHEESE HEAD SCREW M4 X 12	ZYL-SCHRAUBE M4 X 12			
140	03265	2	HEXAGON NUT M4	SKT-MUTTER M4			
150	28606	2	STICKER "GEDA ORIGINAL"	PVC-SCHILD "GEDA ORIGINAL"			
160	28660	1	STICKER "B-TABELLE LIFT"	PVC-SCHILD "B-TABELLE LIFT"			

(V) = Expendable part / Verschleißteil

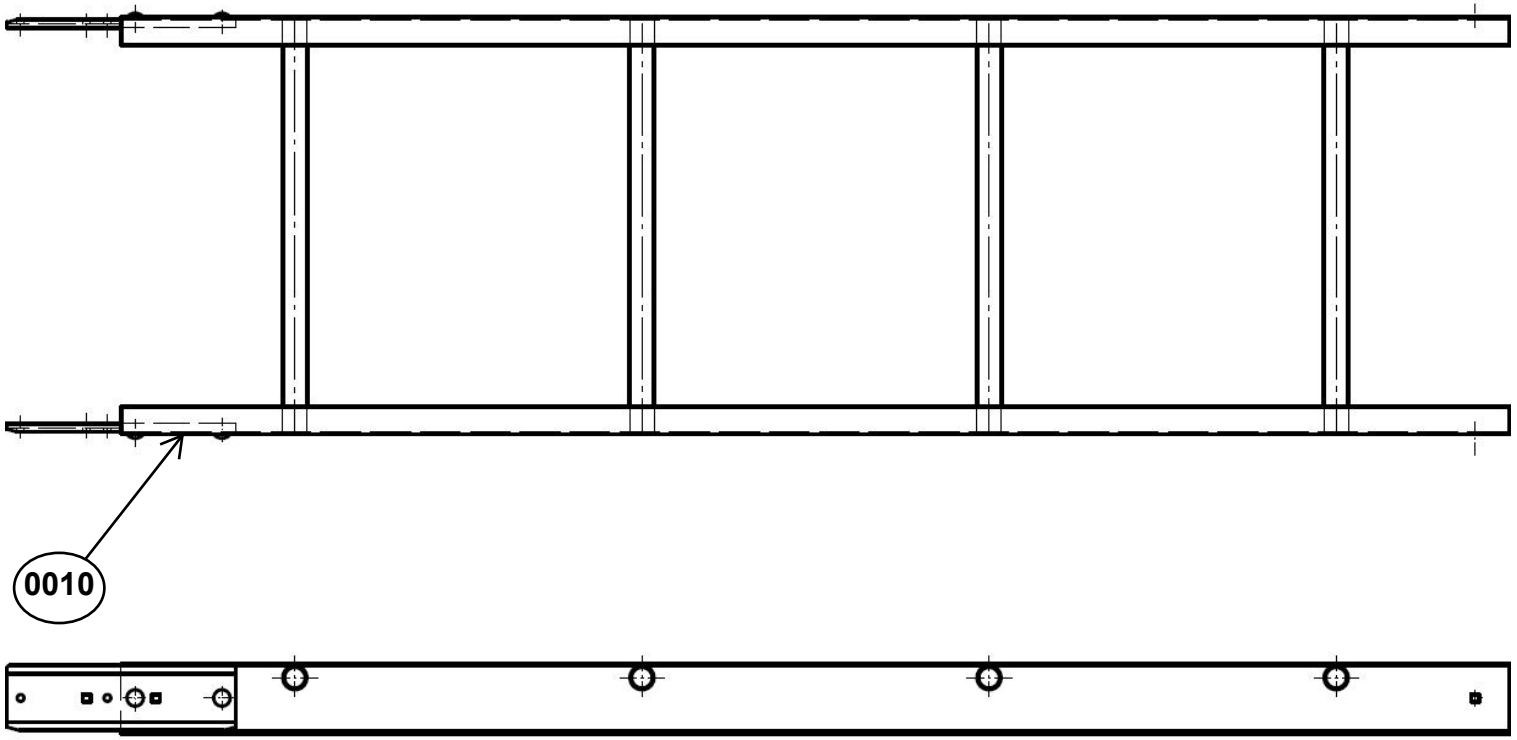

	Datum / Date	Name	
erstellt / created	28.10.2015	Fischer	ID: 03378
geändert / changed	28.10.2015	Fischer	

GEDA®
Dechentreiter GmbH & Co. KG
Mertinger Str. 60
86663 Asbach-Bäumenheim

Zeichnungsnummer / Drawing number:
10000170012

Spare part list / Ersatzteilliste

1000017012 _03378 LEITERTEIL 2M 150/200KG / LADDER SECTION 2M 150/200KG

Pos. / Item	Art.Nr. / Item. No.	Menge / Quanity	Name	Benennung	Designation	Material	Information
0010	03378	1	LADDER SECTION 2M 150/200KG	LEITERTEIL 2M 150/200KG			
	03005	2	RING NUT WITH BOLT AND WASHER	RINGMUTTER MIT SCHEIBE U.SCHR.			

(V) = Expendable part / Verschleißteil

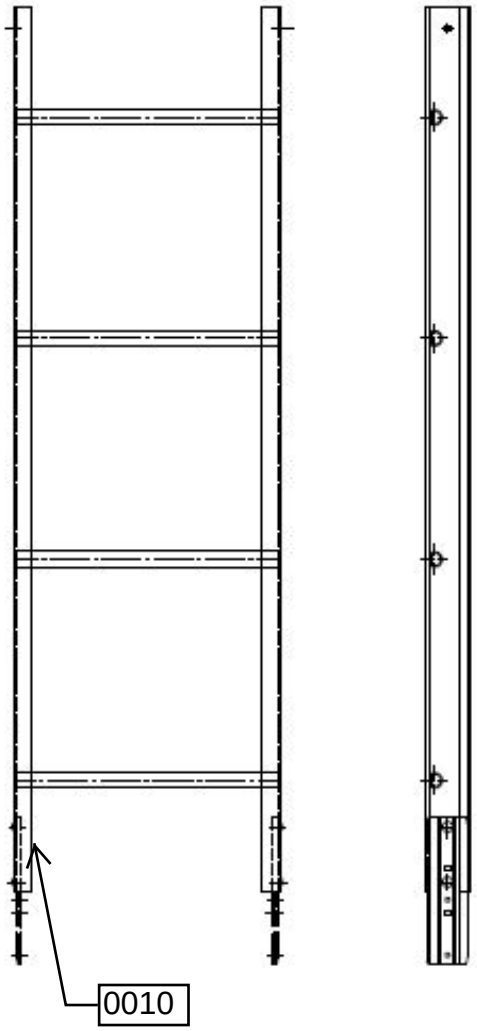

	Datum / Date	Name	ID: 02888
erstellt / created	03.03.2016	Fischer	
geändert / changed	03.03.2016	Fischer	

GEDA®
Dechentreiter GmbH & Co. KG
Mertinger Str. 60
86663 Asbach-Bäumenheim

Zeichnungsnummer / Drawing number:

1000017002

Spare part list / Ersatzteilliste

1000017002 _02888 LEITERTEIL 2M 200/250KG / LADDER SECTION 2M 200/250KG

Pos. / Item	Art.Nr. / Item. No.	Menge / Quanity	Name	Benennung	Designation	Material	Information
0010	02888	1	LADDER SECTION 2M 200/250KG	LEITERTEIL 2M 200/250KG			
	03005	2	RING NUT WITH BOLT AND WASHER	RINGMUTTER MIT SCHEIBE U.SCHR.			

(V) = Expendable part / Verschleißteil

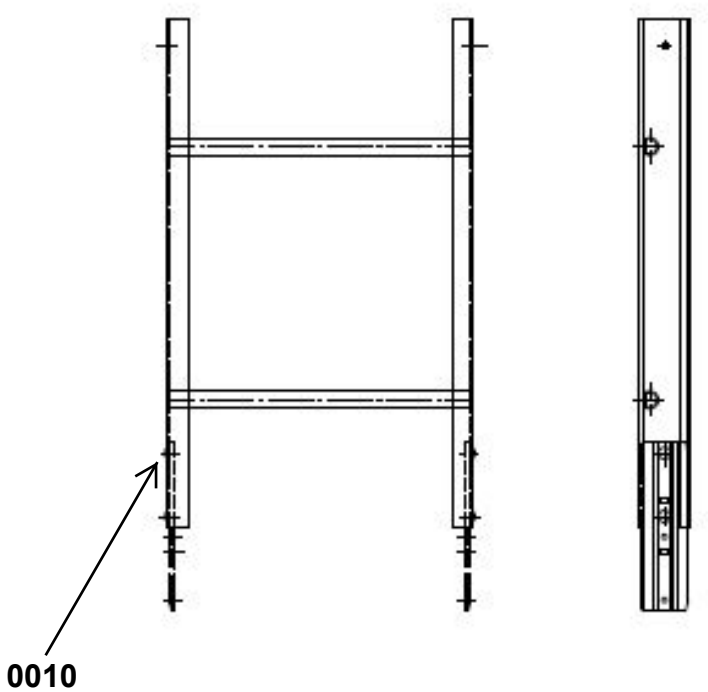

	Datum / Date	Name	ID: 02889
erstellt / created	03.03.2016	Fischer	
geändert / changed	03.03.2016	Fischer	

GEDA®
Dechentreiter GmbH & Co. KG
Mertinger Str. 60
86663 Asbach-Bäumenheim

Zeichnungsnummer / Drawing number:
1000017006

Spare part list / Ersatzteilliste

1000017006 _02889 LEITERTEIL 1M 200/250KG / LADDER SECTION 1M 200/250KG

Pos. / Item	Art.Nr. / Item. No.	Menge / Quanity	Name	Benennung	Designation	Material	Information
0010	02889	1	LADDER SECTION 1M 200/250KG	LEITERTEIL 1M 200/250KG			
	03005	2	RING NUT WITH BOLT AND WASHER	RINGMUTTER MIT SCHEIBE U.SCHR.			

(V) = Expendable part / Verschleißteil

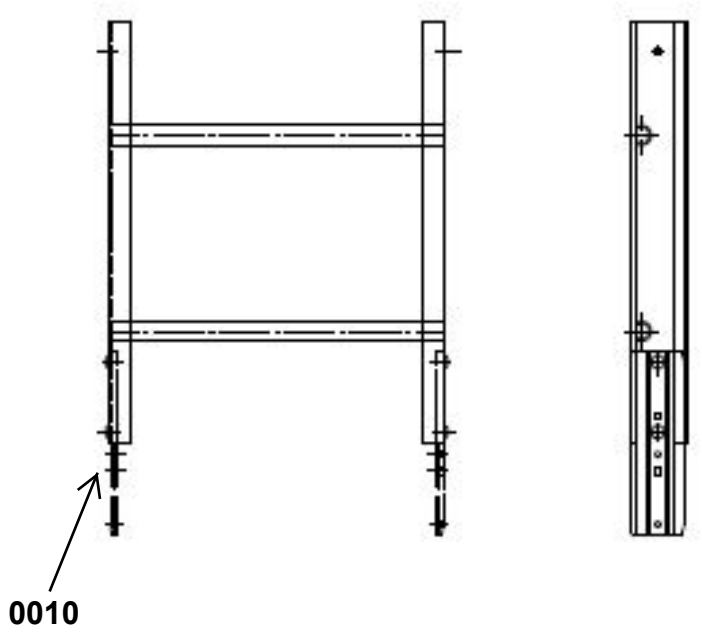

	Datum / Date	Name	ID: 02890
erstellt / created	28.10.2015	Fischer	
geändert / changed	28.10.2015	Fischer	

GEDA®
Dechentreiter GmbH & Co. KG
Mertinger Str. 60
86663 Asbach-Bäumenheim

Zeichnungsnummer / Drawing number:
1000017007

Spare part list / Ersatzteilliste

1000017007 _02890 LEITERTEIL 0,75M 200/250KG / LADDER SECTION 0,75M 200/250KG

Pos. / Item	Art.Nr. / Item. No.	Menge / Quanity	Name	Benennung	Designation	Material	Information
0010	02890	1	LADDER SECTION 0,75M 200/250KG	LEITERTEIL 0,75M 200/250KG			
	03005	2	RING NUT WITH BOLT AND WASHER	RINGMUTTER MIT SCHEIBE U.SCHR.			

(V) = Expendable part / Verschleißteil

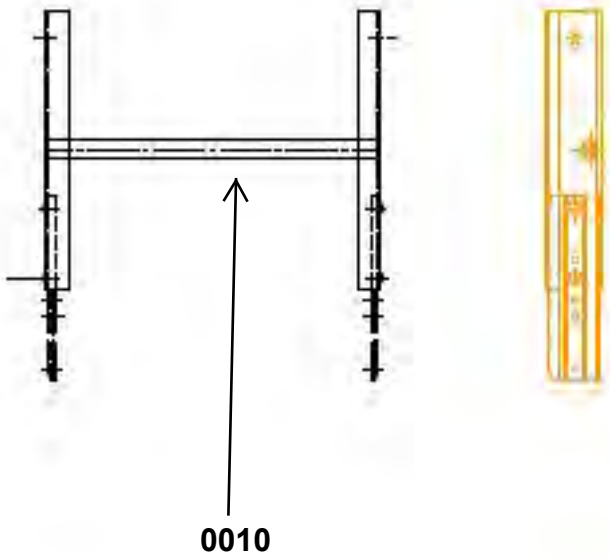

	Datum / Date	Name	ID: 02891
erstellt / created	28.10.2015	Fischer	
geändert / changed	28.10.2015	Fischer	

GEDA®
Dechentreiter GmbH & Co. KG
Mertinger Str. 60
86663 Asbach-Bäumenheim

Zeichnungsnummer / Drawing number:
1000017011

Spare part list / Ersatzteilliste

1000017011 _02891 LEITERTEIL 0,5M 200/250KG / LADDER SECTION 0,5M 200/250KG

Pos. / Item	Art.Nr. / Item. No.	Menge / Quanity	Name	Benennung	Designation	Material	Information
0010	02891	1	LADDER SECTION 0,5M 200/250KG	LEITERTEIL 0,5M 200/250KG			
	03005	2	RING NUT WITH BOLT AND WASHER	RINGMUTTER MIT SCHEIBE U.SCHR.			

(V) = Expendable part / Verschleißteil

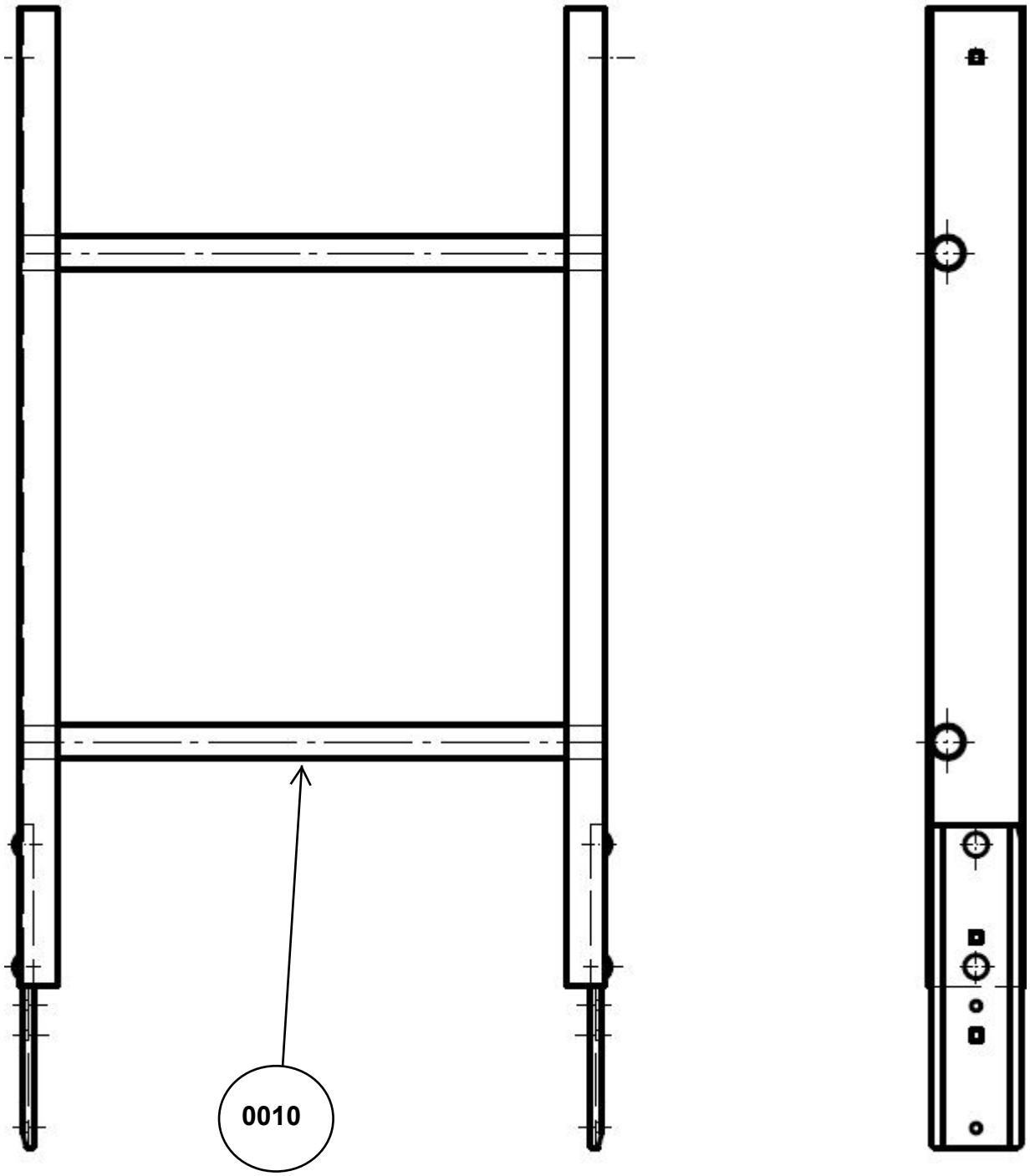

	Datum / Date	Name	ID: 03379
erstellt / created	28.10.2015	Fischer	
geändert / changed	28.10.2015	Fischer	

GEDA®
Dechentreiter GmbH & Co. KG
Mertinger Str. 60
86663 Asbach-Bäumenheim

Zeichnungsnummer / Drawing number:

1000017013

Spare part list / Ersatzteilliste

1000017013 _03379 LEITERTEIL 1M 150/200KG / LADDER SECTION 1M 150/200KG

Pos. / Item	Art.Nr. / Item. No.	Menge / Quanity	Name	Benennung	Designation	Material	Information
0010	03379	1	LADDER SECTION 1M 150/200KG	LEITERTEIL 1M 150/200KG			
	03005	2	RING NUT WITH BOLT AND WASHER	RINGMUTTER MIT SCHEIBE U.SCHR.			

(V) = Expendable part / Verschleißteil

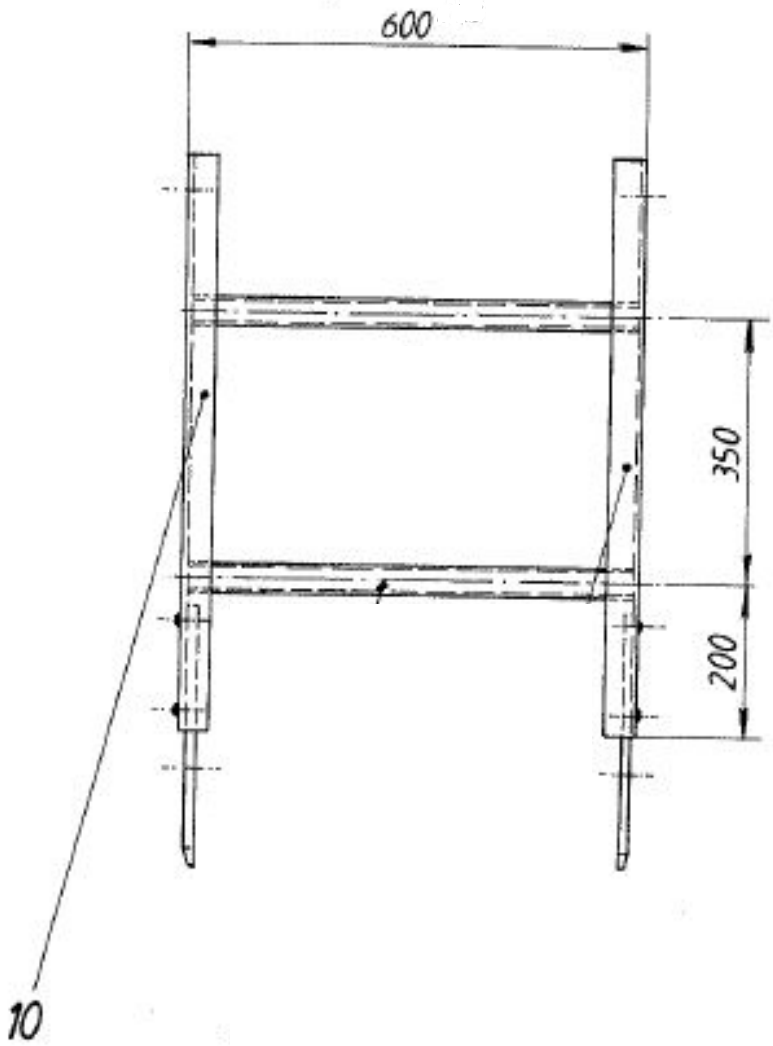

	Datum / Date	Name	ID: 03384
erstellt / created	28.10.2015	Fischer	
geändert / changed	28.10.2015	Fischer	

GEDA®
Dechentreiter GmbH & Co. KG
Mertinger Str. 60
86663 Asbach-Bäumenheim

Zeichnungsnummer / Drawing number:

1000017017

Spare part list / Ersatzteilliste

1000017017 _03384 LEITERTEIL 0,75M 150/200KG / LADDER SECTION 0,75M 150/200KG

Pos. / Item	Art.Nr. / Item. No.	Menge / Quanity	Name	Benennung	Designation	Material	Information
0010	03384	1	LADDER SECTION 0,75M 150/200KG	LEITERTEIL 0,75M 150/200KG			
	03005	2	RING NUT WITH BOLT AND WASHER	RINGMUTTER MIT SCHEIBE U.SCHR.			

(V) = Expendable part / Verschleißteil

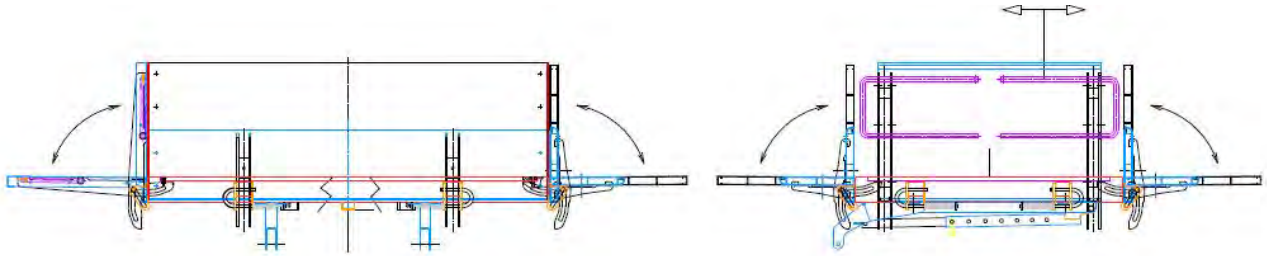

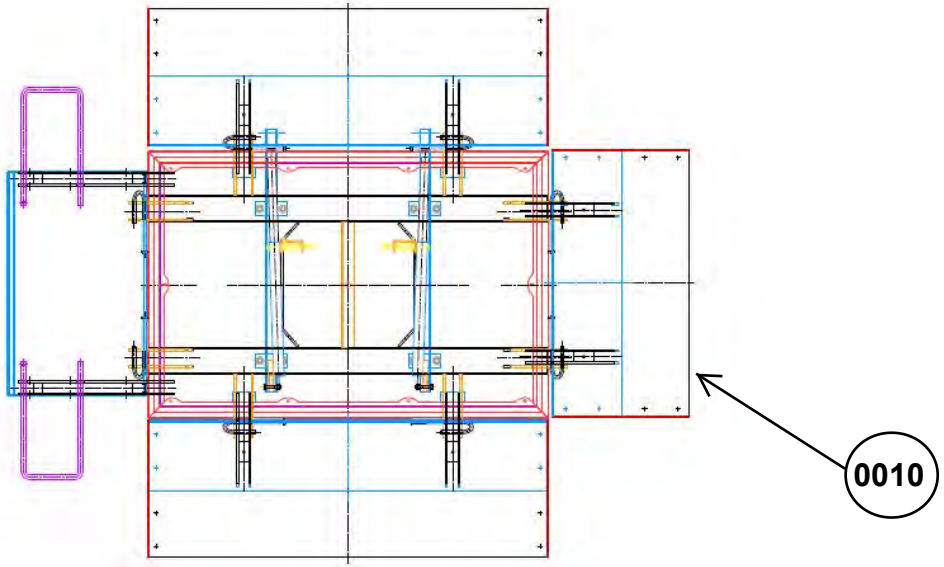

	Datum / Date	Name	
erstellt / created	28.10.2015	Fischer	ID: 02253
geändert / changed	28.10.2015	Fischer	

GEDA®
Dechentreiter GmbH & Co. KG
Mertinger Str. 60
86663 Asbach-Bäumenheim

Zeichnungsnummer / Drawing number:

1000017061

Spare part list / Ersatzteilliste

1000017061_02253 RIGID PLATFORM WITH SIDE WALLS / GROSSE TRANSPORTBÜHNE

Pos. / Item	Art.Nr. / Item. No.	Menge / Quanity	Name	Benennung	Designation	Material	Information
0010	02253	1	RIGID PLATFORM WITH SIDE WALLS	GROSSE TRANSPORTBÜHNE			
	18727	1	RIGID PLATFORM WITHOUT SIDE WALLS	STARRE BÜHNE (OHNE BORDWÄNDE)			
	17986	1	SIDE WALL LONG	BORDWAND LANG			
	17985	2	SIDE WALL, SHORT	BORDWAND KURZ			
	18063	1	SIDE WALL STEEL	BORDWAND STAHL			

(V) = Expendable part / Verschleißteil

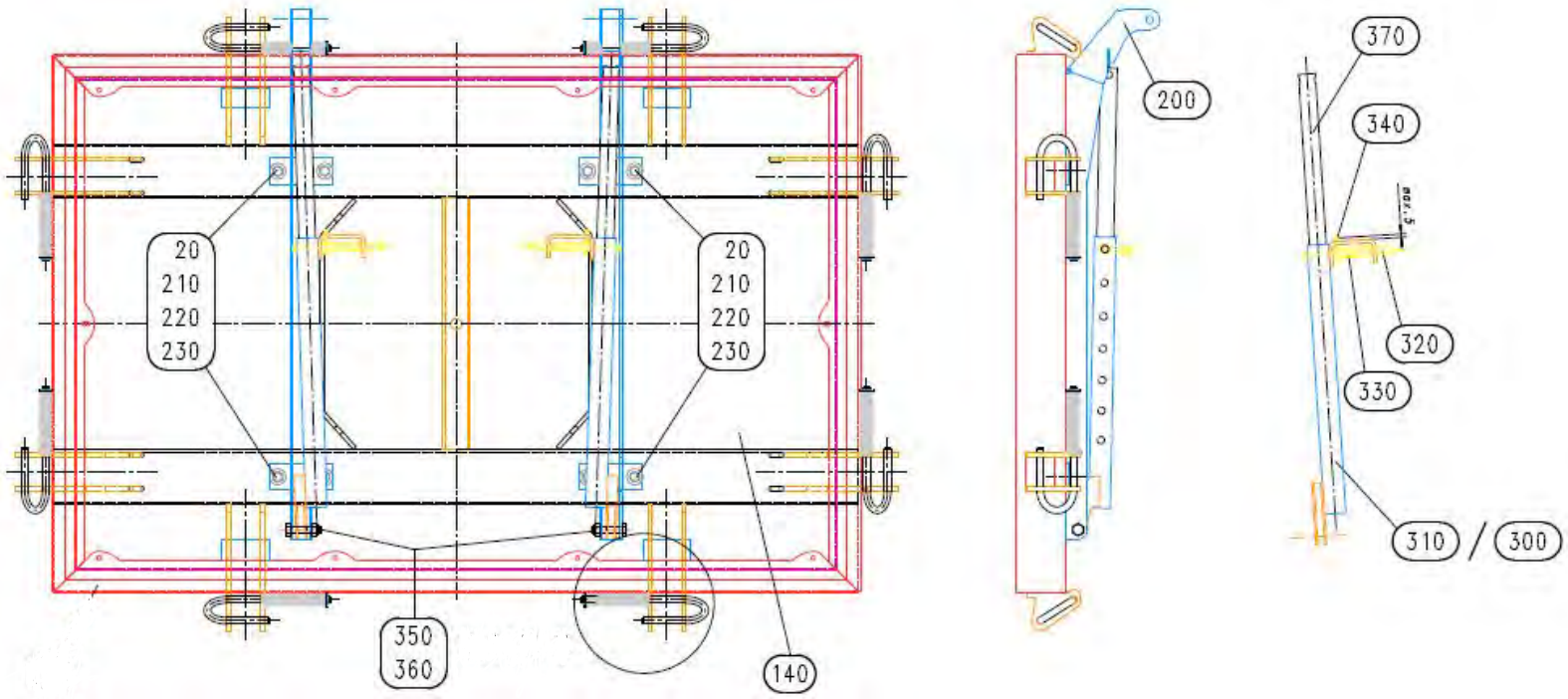

	Datum / Date	Name	
erstellt / created	28.10.2015	Fischer	ID: 18727
geändert / changed	28.10.2015	Fischer	

GEDA®
Dechentreiter GmbH & Co. KG
Mertinger Str. 60
86663 Asbach-Bäumenheim

Zeichnungsnummer / Drawing number:

100-730.440 B

Spare part list / Ersatzteilliste

100-730.440 B_18727 RIGID PLATFORM WITHOUT SIDE WALLS / STARRE BÜHNE (OHNE BORDWÄNDE)

Pos. / Item	Art.Nr. / Item. No.	Menge / Quanity	Name	Benennung	Designation	Material	Information
0020	17236	8	BLIND RIVET M8	BLINDNIET M8			
0140	17993	1	CUTTING 1126 X 726 X 9	ZUSCHNITT 1126 X 726 X 9			
0200	19590	2	PLATFORM SUPPORT	BÜHNENTRÄGER			
0210	04924	8	HEXAGON SCREW M8 X 25	SKT-SCHRAUBE M8 X 25			
0220	03403	8	SPRING WASHER B 8	FEDERSCHEIBE B 8			
0230	04047	8	WASHER 8	SCHEIBE 8			
300	18724	1	LEFT BRACE	STREBE LINKS			
310	18725	1	RIGHT BRACE	STREBE RECHTS			
320	16835	2	LOCKING PIN	RIEGEL			
330	08197	2	COMPRESSION SPRING	DRUCKFEDER			
340	12177	2	CLAMPING SLEEVE 4 X 36	SPANNHÜLSE 4 X 36			
350	04298	2	HEXAGON SCREW M10X45	SKT-SCHRAUBE M10 X 45			
360	03751	2	SELF LOCKING NUT M10	SICHERUNGSMUTTER M10			
370	18587	2	TUBE D=25 X 618 MM	ROHR D=25 X 618 MM			

(V) = Expendable part / Verschleißteil

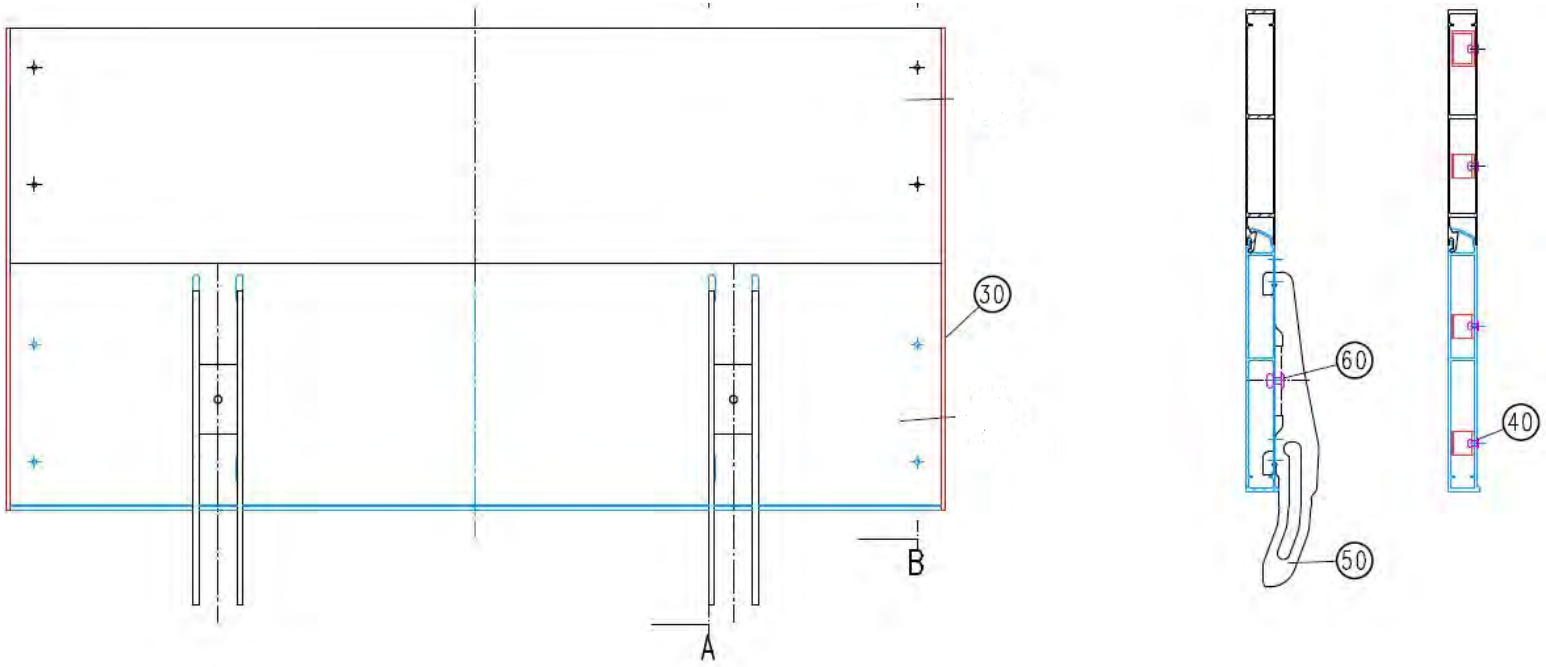

	Datum / Date	Name	
erstellt / created	28.10.2015	Fischer	ID: 17986
geändert / changed	28.10.2015	Fischer	

GEDA®
Dechentreiter GmbH & Co. KG
Mertinger Str. 60
86663 Asbach-Bäumenheim

Zeichnungsnummer / Drawing number:

140-050.064 B

Spare part list / Ersatzteilliste

140-050.064 B_17986 SIDE WALL LONG / BORDWAND LANG

Pos. / Item	Art.Nr. / Item. No.	Menge / Quanity	Name	Benennung	Designation	Material	Information
0030	09797	2	ENDING	ENDSTÜCK			
0040	03036	8	RIVET 4 X 8	AL-BLINDNIET 4 X 8			
0050	17979	2	HINGE	SCHARNIER			
0060	16867	2	RIVET 6,4 X 16	BLINDNIET A 6,4 X 16			

(V) = Expendable part / Verschleißteil

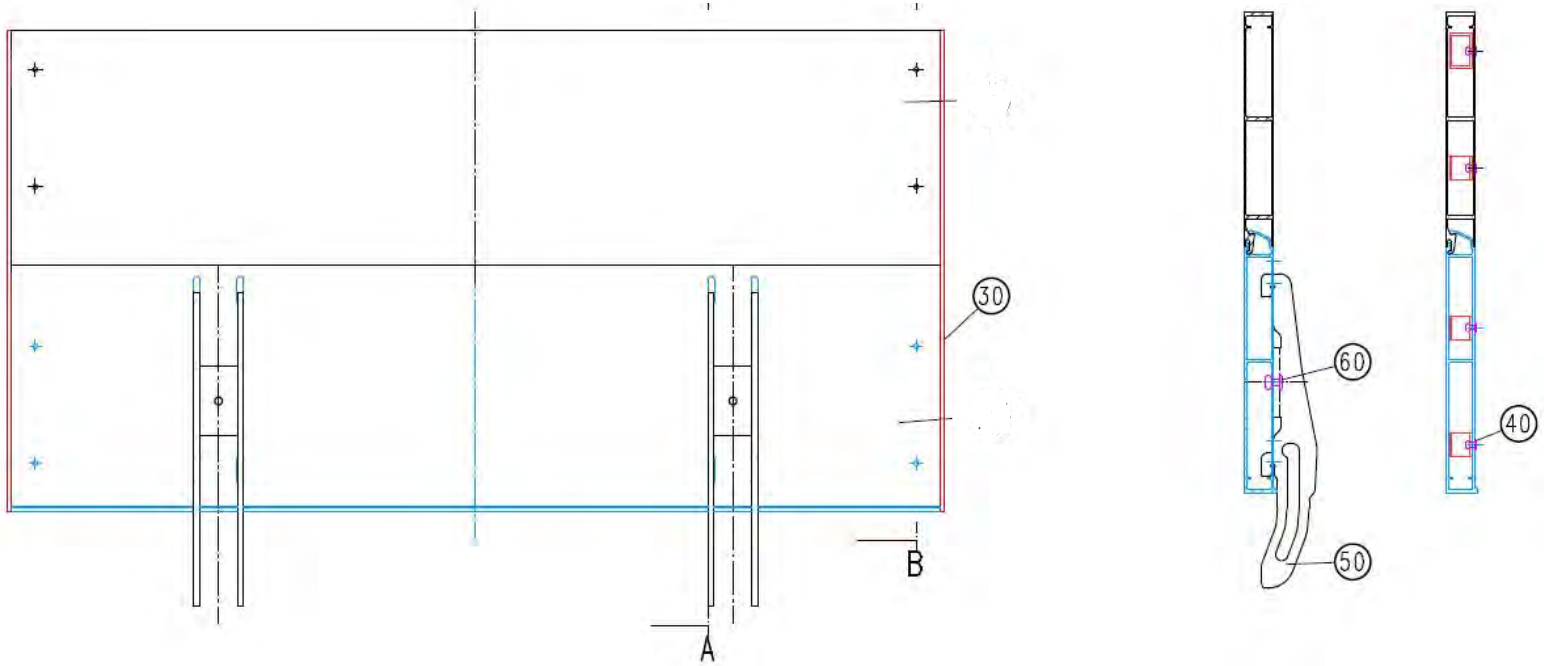

	Datum / Date	Name	
erstellt / created	28.10.2015	Fischer	ID: 17985
geändert / changed	28.10.2015	Fischer	

GEDA®
Dechentreiter GmbH & Co. KG
Mertinger Str. 60
86663 Asbach-Bäumenheim

Zeichnungsnummer / Drawing number:

140-050.064

Spare part list / Ersatzteilliste

140-050.064 B_17985 SIDE WALL, SHORT / BORDWAND KURZ

Pos. / Item	Art.Nr. / Item. No.	Menge / Quanity	Name	Benennung	Designation	Material	Information
0030	09797	2	ENDING	ENDSTÜCK			
0040	03036	8	RIVET 4 X 8	AL-BLINDNIET 4 X 8			
0050	17979	2	HINGE	SCHARNIER			
0060	16867	2	RIVET 6,4 X 16	BLINDNIET A 6,4 X 16			

(V) = Expendable part / Verschleißteil

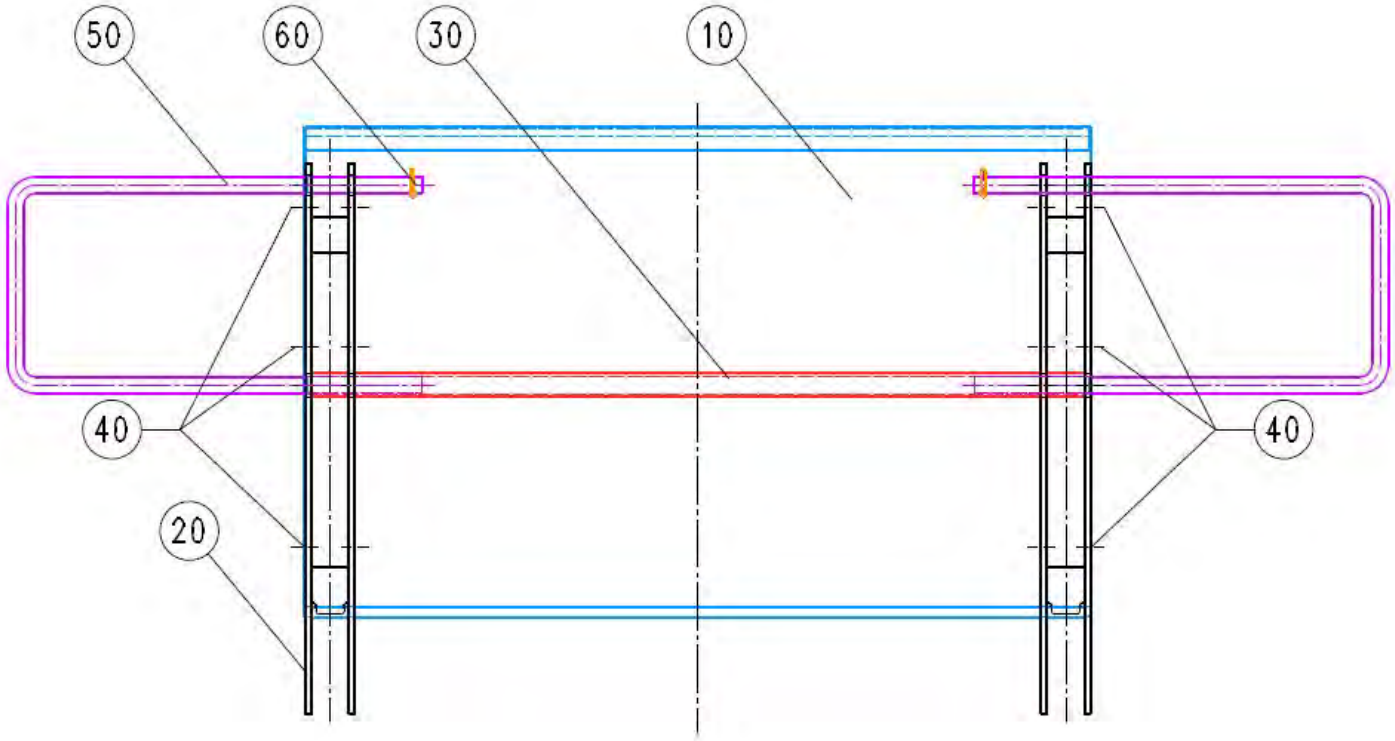

	Datum / Date	Name	
erstellt / created	28.10.2015	Fischer	ID: 18063
geändert / changed	28.10.2015	Fischer	

GEDA®
Dechentreiter GmbH & Co. KG
Mertinger Str. 60
86663 Asbach-Bäumenheim

Zeichnungsnummer / Drawing number:

140-050.075 A

Spare part list / Ersatzteilliste

140-050.075 A_18063 SIDE WALL STEEL / BORDWAND STAHL

Pos. / Item	Art.Nr. / Item. No.	Menge / Quanity	Name	Benennung	Designation	Material	Information
0010	17987G	1	SIDE WALL STEEL UZL 250Z	BORDWAND STAHL UZL 250Z			
0020	17980	2	HINGE	SCHARNIER			
0030	27748	1	AL-TUBE	AL-ROHR			
0040	13742	6	RIVET 4,8 X 13	BLINDNIET 4,8 X 13			
0050	17988	2	FIXING BRACE 250Z	BÜGEL UZL 250Z			
0060	03170	2	SPLIT PIN 3.2 X 20	SPLINT 3,2 X 20			

(V) = Expendable part / Verschleißteil

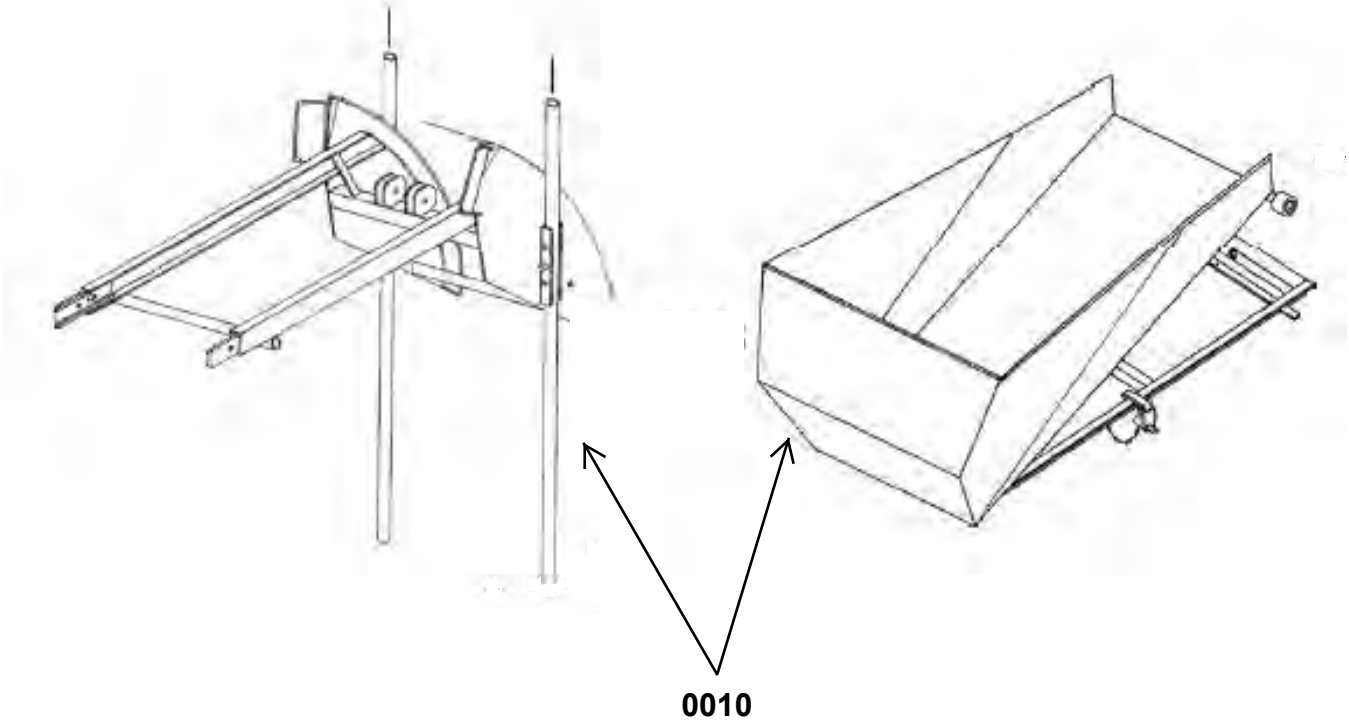

	Datum / Date	Name	ID: 02818
erstellt / created	28.10.2015	Fischer	
geändert / changed	28.10.2015	Fischer	

GEDA®
Dechentreiter GmbH & Co. KG
Mertinger Str. 60
86663 Asbach-Bäumenheim

Zeichnungsnummer / Drawing number:
1000017080

Spare part list / Ersatzteilliste

1000017080_02818 TIPPING SKIP / KIPPMULDE MIT KIPPVORRICHTUNG

Pos. / Item	Art.Nr. / Item. No.	Menge / Quanity	Name	Benennung	Designation	Material	Information
0010	02818	1	TIPPING SKIP	KIPPMULDE MIT KIPPVORRICHTUNG			
	02819	1	TIPPING SKIP	KIPPMULDE			
	02835	1	TIPPING ATTACHMENT	KIPPVORRICHTUNG			
	12328	2	LATERAL PROTECTION FOR	SCHUTZBÜGEL			
	04546	2	SUPPORT LEG	STÜTZFUSS			

(V) = Expendable part / Verschleißteil

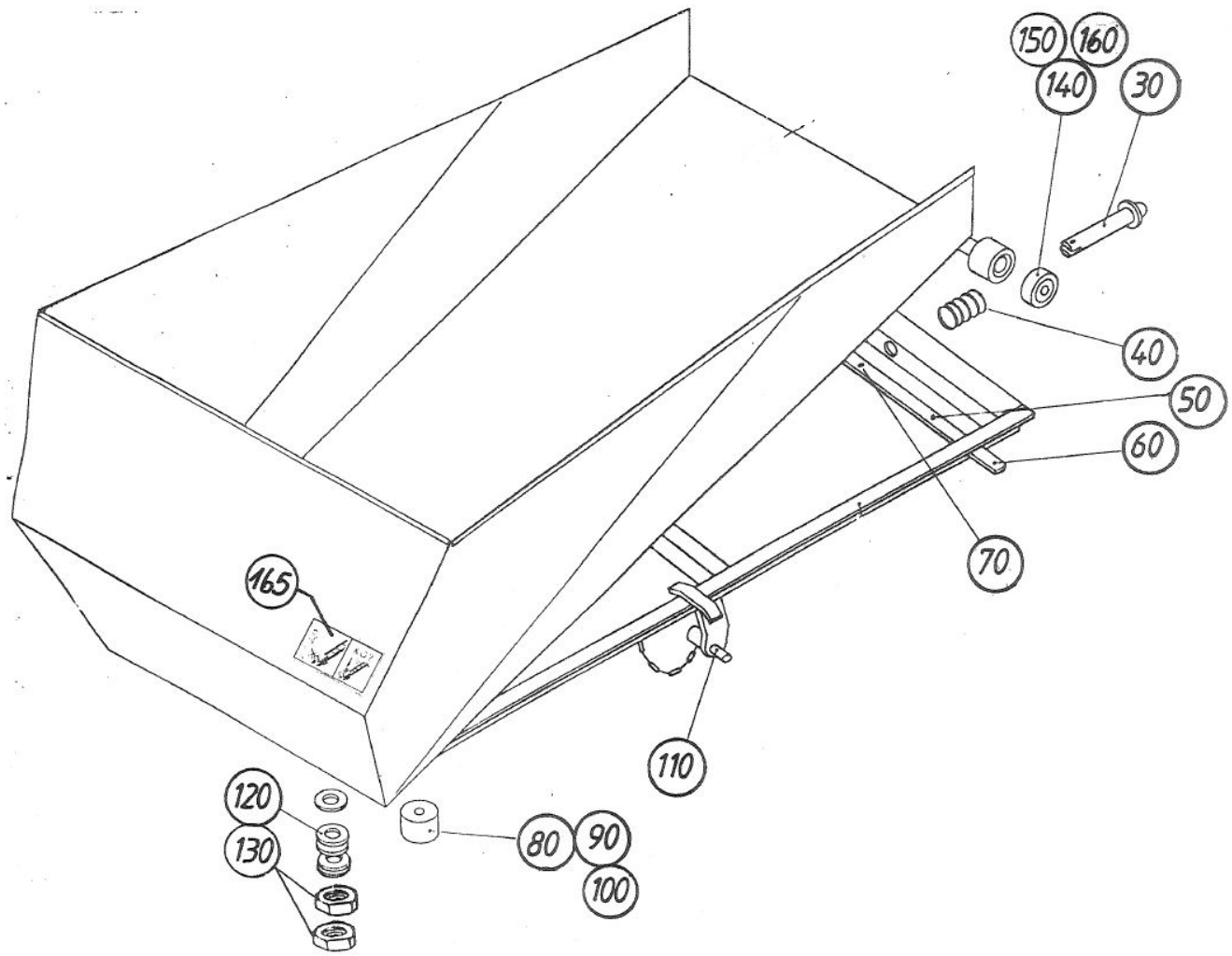

	Datum / Date	Name	
erstellt / created	28.10.2015	Fischer	ID: 02819
geändert / changed	28.10.2015	Fischer	

GEDA®
Dechentreiter GmbH & Co. KG
Mertinger Str. 60
86663 Asbach-Bäumenheim

Zeichnungsnummer / Drawing number:

1000005250

Spare part list / Ersatzteilliste

1000005250_02819 TIPPING SKIP / KIPPMULDE

Pos. / Item	Art.Nr. / Item. No.	Menge / Quanity	Name	Benennung	Designation	Material	Information
0030	04487	1	LOCKING BOLT	ARRETIERUNG			
0040	04484	1	COMPRESSION SPRING	DRUCKFEDER			
0050	04488	1	LEVER	HEBEL			
0060	03030	2	RUBBER CAP	GUMMIKAPPE			
0070	04489	1	CLAMPING SLEEVE 5 X 16	SPANNHÜLSE 5 X 16			
0080	03635	2	BUFFER D 40 X 40	GUMMIPUFFER D 40 X 40			
0090	05871	2	SPLIT WASHER A 8	FEDERRING A 8			
0100	03402	2	HEXAGON NUT M8	SKT-MUTTER M8			
0110	04492	2	BOLT	BOLZEN			
0120	04485	5	BELLEVILLE SPRING WASHER	TELLERFEDER			
0130	04486	2	HEXAGON NUT BM 16	SKT-MUTTER BM 16			
0140	04494	2	ROLLER 30 mm	ROLLE			
0150	04495	2	SUPPORTING RING 18X25X1,5	STÜTZSCHEIBE 18X25X1,5			
0160	04496	2	CIRCLIP 18 X 1,2	SICHERUNGSRING 18 X 1,2			
0165	14059	1	PVC LABEL "DO NOT STEP ON"	PVC-SCHILD "BETRETEN VERBOTEN"			

(V) = Expendable part / Verschleißteil

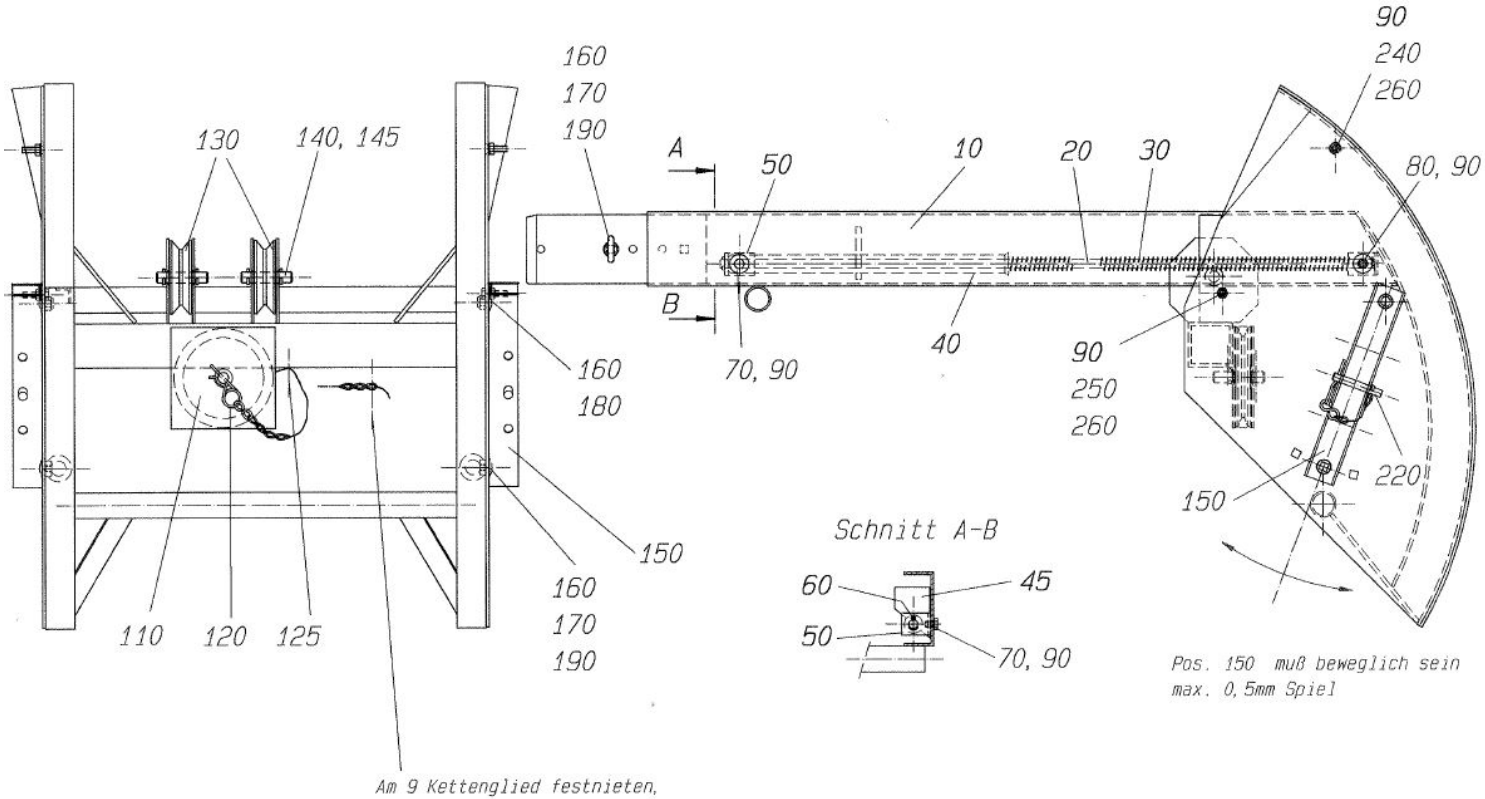

	Datum / Date	Name	ID: 02835
erstellt / created	28.10.2015	Fischer	
geändert / changed	28.10.2015	Fischer	

GEDA®
Dechentreiter GmbH & Co. KG
Mertinger Str. 60
86663 Asbach-Bäumenheim

Zeichnungsnummer / Drawing number:

1-091759

1-091759_02835 TIPPING ATTACHMENT / KIPPVORRICHTUNG

Pos. / Item	Art.Nr. / Item. No.	Menge / Quanity	Name	Benennung	Designation	Material	Information
0020	04538	2	GUIDING BOLT	FÜHRUNGSBOLZEN			
0030	04539	2	COMPRESSION SPRING	DRUCKFEDER			
0040	04540	1	GUIDE TUBE-LEFT	FÜHRUNGSROHR			
0045	04543	1	GUIDE TUBE-RIGHT	FÜHRUNGSROHR			
0050	04541	2	RETAINING	HALTERUNG			
0060	03170	2	SPLIT PIN 3.2 X 20	SPLINT 3,2 X 20			
0070	04542	2	HEXAGONAL SCREW M8 X 12	SKT-SCHRAUBE M8 X 12			
0080	03401	2	HEXAGON SCREW M8 X 16	SKT-SCHRAUBE M8 X 16			
0090	03403	8	SPRING WASHER B 8	FEDERSCHEIBE B 8			
0110	03003	1	PULLEY 135 MM	SEILROLLE D 135 MIT LAGER			
0120	03004	1	LOCK PIN	BOLZEN			
0125	03036	1	RIVET 4 X 8	AL-BLINDNIET 4 X 8			
0130	03682	2	PULLEY 100 MM	SEILROLLE D 100 MIT LAGER			
0140	04570	2	LOCK PIN	BOLZEN			
0145	03019	4	SPLIT PIN 3X25	SPLINT 3X25			
0150	04545	2	HOLDER FOR SUPPORTING LEG	STÜTZFUSSHALTER			
0160	03021	6	SAUCER HEAD SCREW M10 X 20	FLACHRUNDSCHRAUBE M10X20			
0170	04608	4	SPRING WASHER B 10	FEDERSCHEIBE B 10			
0180	03751	2	SELF LOCKING NUT M10	SICHERUNGSMUTTER M10			
0190	03022	4	RING NUT M10	RINGMUTTER M10			
0220	03069	2	LOCK PIN	STECKBOLZEN			
0240	12327	2	COUNTERSUNK SCREW M8 X 30	SENKSCHRAUBE M8 X 30			
0250	04089	2	HEXAGON SCREW M8 X 30	SKT-SCHRAUBE M8 X 30			
0260	03402	4	HEXAGON NUT M8	SKT-MUTTER M8			

(V) = Expendable part / Verschleißteil

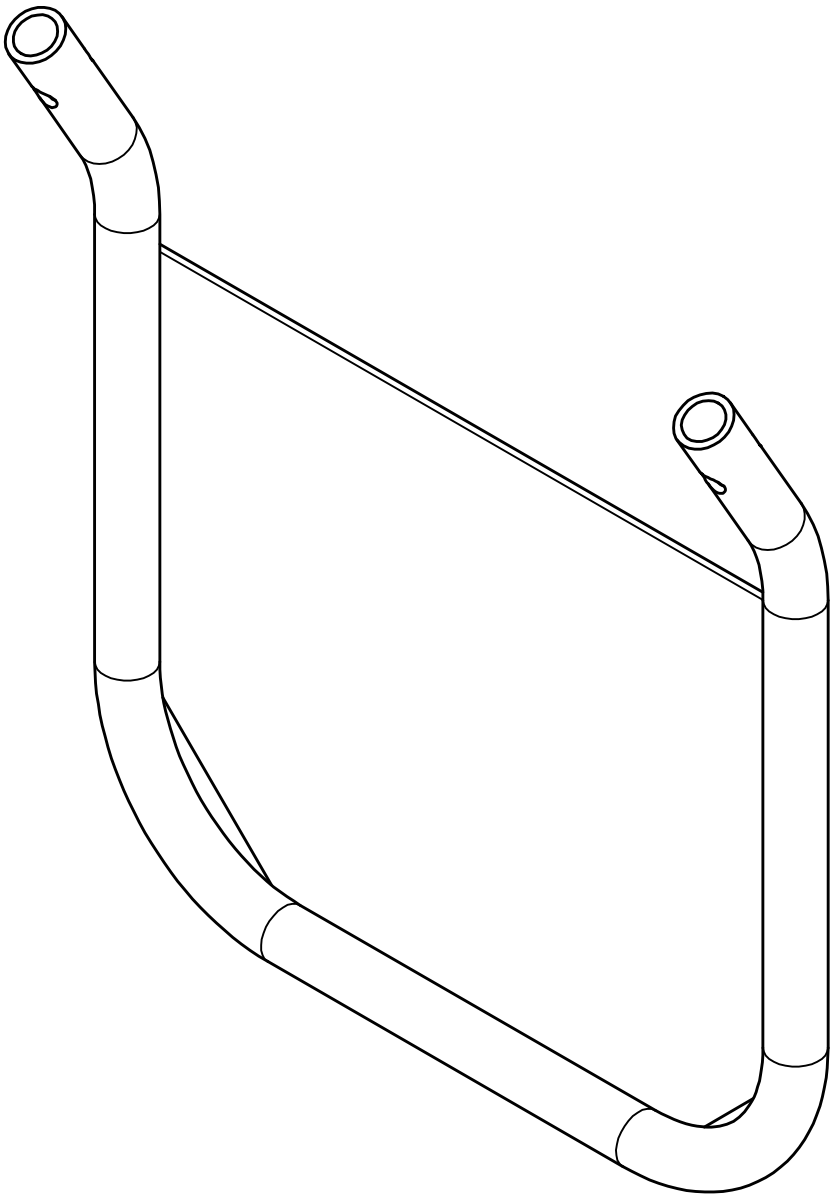

	Datum / Date	Name	ID: 12328
erstellt / created	04.03.2016		
geändert / changed	04.03.2016	galster	

GEDA®
Dechentreiter GmbH & Co. KG
Mertinger Str. 60
86663 Asbach-Bäumenheim

Zeichnungsnummer / Drawing number:
1061074

Spare part list / Ersatzteilliste

1061074_12328 LATERAL PROTECTION FOR / SCHUTZBÜGEL

Pos. / Item	Art.Nr. / Item. No.	Menge / Quanity	Name	Benennung	Designation	Material	Information
0010	12328	1	LATERAL PROTECTION FOR	SCHUTZBÜGEL			

(V) = Expendable part / Verschleißteil

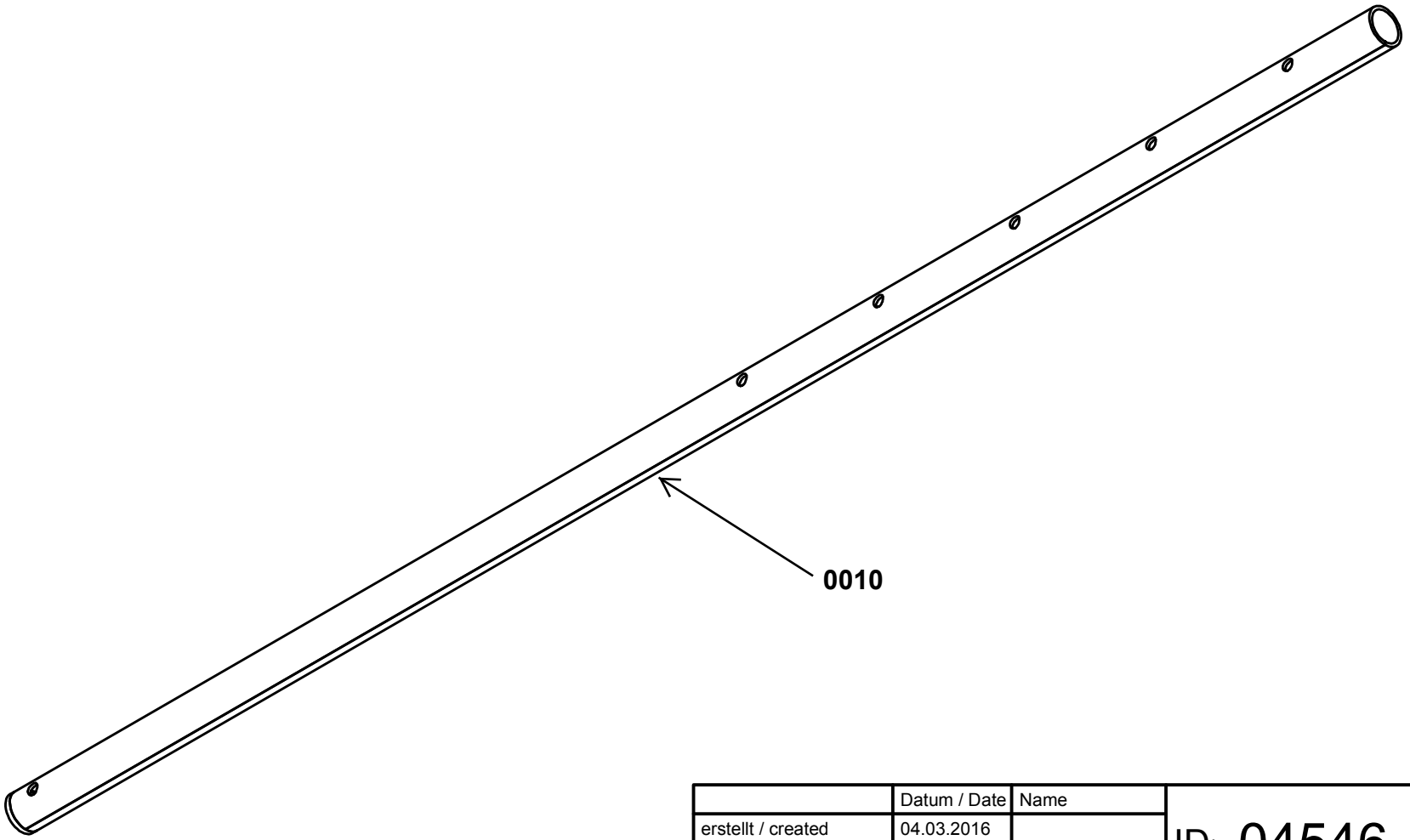

	Datum / Date	Name	
erstellt / created	04.03.2016		ID: 04546
geändert / changed	04.03.2016	galster	

GEDA®
Dechentreiter GmbH & Co. KG
Mertinger Str. 60
86663 Asbach-Bäumenheim

Zeichnungsnummer / Drawing number:
1061076

Spare part list / Ersatzteilliste

1061076_04546 SUPPORT LEG / STÜTZFUSS

Pos. / Item	Art.Nr. / Item. No.	Menge / Quanity	Name	Benennung	Designation	Material	Information
0010	04546		SUPPORT LEG	STÜTZFUSS			

(V) = Expendable part / Verschleißteil

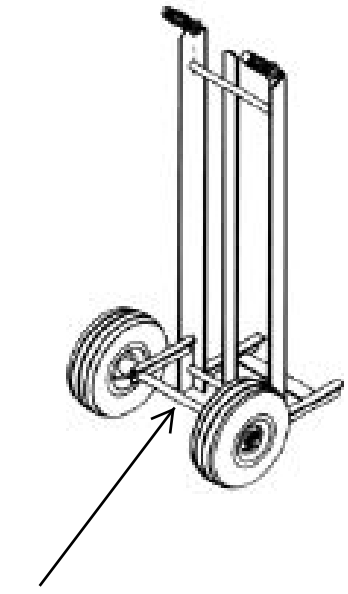

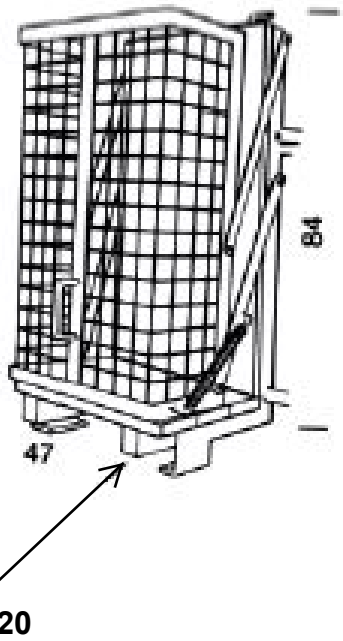

	Datum / Date	Name	ID: 02860
erstellt / created	28.10.2015	Fischer	
geändert / changed	28.10.2015	Fischer	

GEDA®
Dechentreiter GmbH & Co. KG
Mertinger Str. 60
86663 Asbach-Bäumenheim

Zeichnungsnummer / Drawing number:

1000017083

Spare part list / Ersatzteilliste

1000017083_02860 TILE HOLDER / ZIEGELPRITSCHE MIT ZIEGELKARRE

Pos. / Item	Art.Nr. / Item. No.	Menge / Quanity	Name	Benennung	Designation	Material	Information
	02860	1	TILE HOLDER	ZIEGELPRITSCHE MIT ZIEGELKARRE			
0010	02814	1	TILE TROLLEY	ZIEGELKARRE			
0020	02861	1	TILE HOLDER WITH CAGE	ZIEGELPRITSCHE MIT SCHUTZKÄFIG			

(V) = Expendable part / Verschleißteil

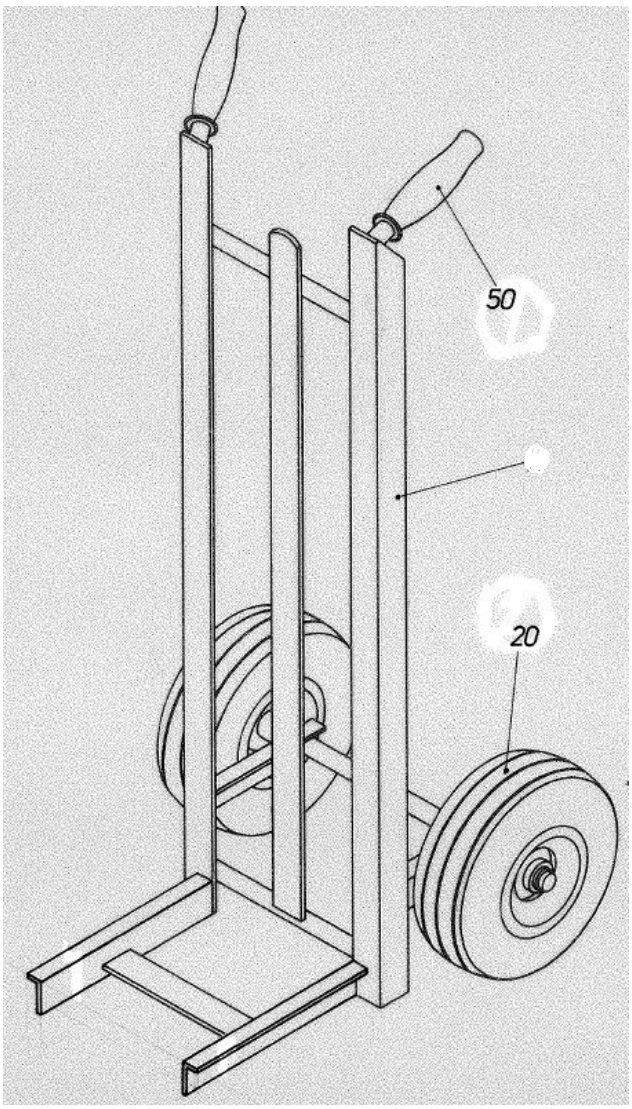

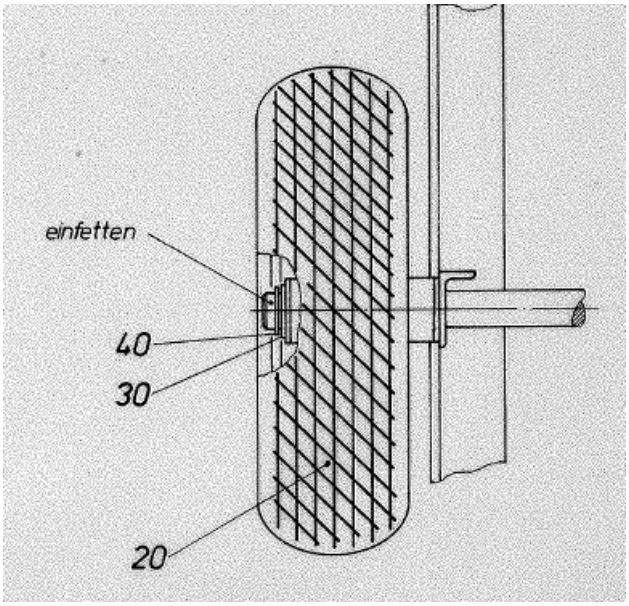

	Datum / Date	Name	
erstellt / created	28.10.2015	Fischer	ID: 02814
geändert / changed	28.10.2015	Fischer	

GEDA®
Dechentreiter GmbH & Co. KG
Mertinger Str. 60
86663 Asbach-Bäumenheim

Zeichnungsnummer / Drawing number:

1000017082

Spare part list / Ersatzteilliste

1000017082_02814 TILE TROLLEY / ZIEGELKARRE

Pos. / Item	Art.Nr. / Item. No.	Menge / Quanity	Name	Benennung	Designation	Material	Information
	02814	1	TILE TROLLEY	ZIEGELKARRE			
0020	03739	2	WHEEL DIA 260	RAD D 260			
0030	05960	2	ADJUST. WASHER 20 X 28 X 1	PASS-SCHEIBE 20 X 28 X 1			
0040	03247	2	CIRCLIP 20 X 1.20	SICHERUNGSRING 20 X 1,20			
0050	03740	2	HAND GRIP COVER	GRIFFBEZUG			

(V) = Expendable part / Verschleißteil

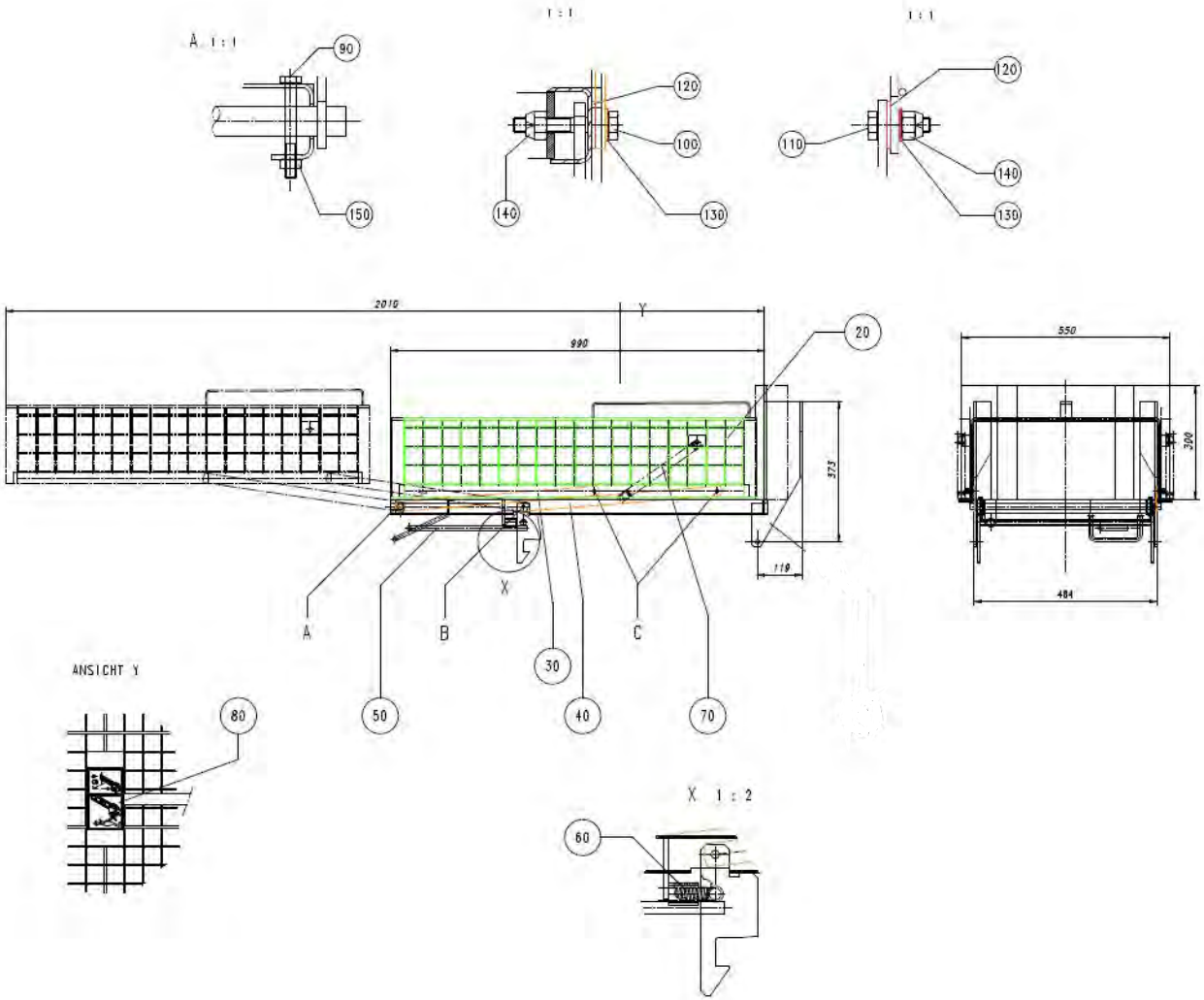

	Datum / Date	Name	
erstellt / created	28.10.2015	Fischer	ID: 02861
geändert / changed	28.10.2015	Fischer	

GEDA®
Dechentreiter GmbH & Co. KG
Mertinger Str. 60
86663 Asbach-Bäumenheim

Zeichnungsnummer / Drawing number:

100-160.150

Spare part list / Ersatzteilliste

100-160.150_02861 TILE HOLDER WITH CAGE / ZIEGELPRITSCHE MIT SCHUTZKÄFIG

Pos. / Item	Art.Nr. / Item. No.	Menge / Quanity	Name	Benennung	Designation	Material	Information
0020	14047	1	PROTECTIVE CAGE	SCHUTZKÄFIG			
0030	14081	1	CONNECTION PIECE, TOP	VERBINDUNG OBEN			
0040	14055	2	CONNECTION PIECE, BOTTOM	VERBINDUNG UNTEN			
0050	14057	1	FLAP	KLAPPE ZIEGELPRITSCHE			
0060	06488	1	COMPRESSION SPRING	DRUCKFEDER			
0070	05356	2	TENSION SPRING	ZUGFEDER			
0080	14059	1	PVC LABEL "DO NOT STEP ON"	PVC-SCHILD "BETRETEN VERBOTEN"			
0090	10034	2	HEXAGONAL SCREW M6 X 50	SKT-SCHRAUBE M6 X 50			
0100	04192	2	HEXAGON SCREW M8 X 50	SKT-SCHRAUBE M8 X 50			
0110	04924	4	HEXAGON SCREW M8 X 25	SKT-SCHRAUBE M8 X 25			
0120	04047	6	WASHER 8	SCHEIBE 8			
0130	05866	6	WASHER 8	SCHEIBE 8			
0140	03756	6	SELF LOCKING NUT M8	SICHERUNGSMUTTER M8			
0150	06864	2	SELF LOCKING NUT M6	SICHERUNGSMUTTER M6			

(V) = Expendable part / Verschleißteil

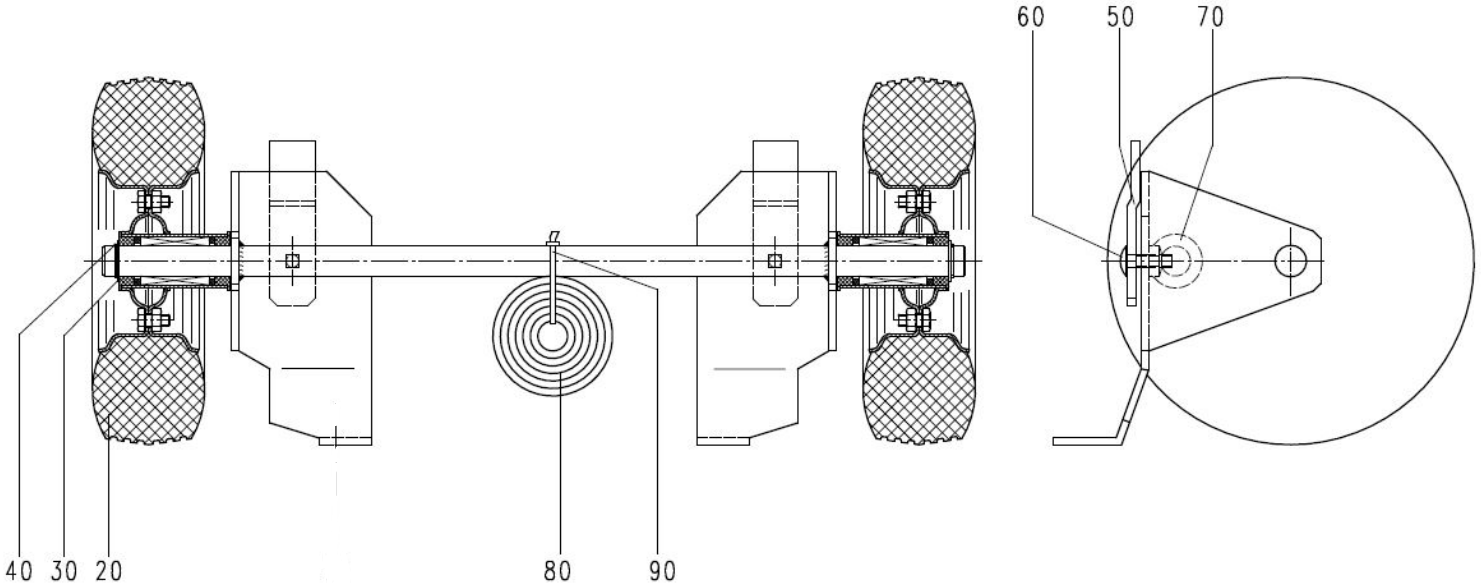

	Datum / Date	Name	
erstellt / created	28.10.2015	Fischer	ID: 02886
geändert / changed	28.10.2015	Fischer	

GEDA®
Dechentreiter GmbH & Co. KG
Mertinger Str. 60
86663 Asbach-Bäumenheim

Zeichnungsnummer / Drawing number:

010-090.010

010-090.010_02886 TRANSPORT AXLE / FAHRGESTELL ZUR GRUNDEINHEIT

Pos. / Item	Art.Nr. / Item. No.	Menge / Quanity	Name	Benennung	Designation	Material	Information
0020	03739	2	WHEEL DIA 260	RAD D 260			
0030	05960	2	ADJUST. WASHER 20 X 28 X 1	PASS-SCHEIBE 20 X 28 X 1			
0040	03247	2	CIRCLIP 20 X 1.20	SICHERUNGSRING 20 X 1,20			
0050	17385G	2	COUNTER PLATE	GEGENLASCHE			
0060	16780	2	SAUCER HEAD SCREW M8 X 30	FLACHRUNDSCHRAUBE M8 X 30			
0070	08241	2	RING NUT M8	RINGMUTTER M 8			
0080	03396	1	TIE-DOWN-STRAP 25MM, 2.5M	ZURRGURT (UMZUGLIFT)			
0090	05104	1	CABLE TIE	KABELBINDER			

(V) = Expendable part / Verschleißteil

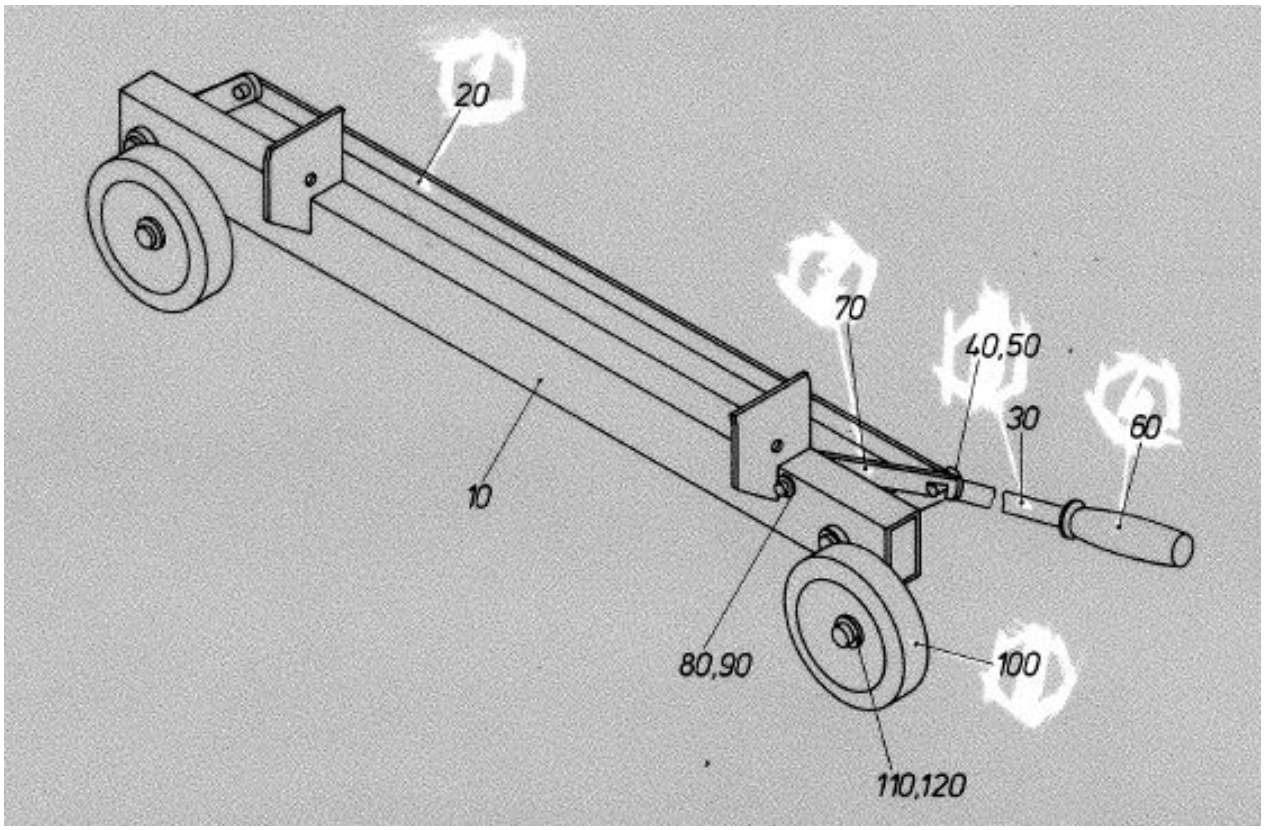

	Datum / Date	Name	ID: 02822
erstellt / created	28.10.2015	Fischer	
geändert / changed	28.10.2015	Fischer	

GEDA®
Dechentreiter GmbH & Co. KG
Mertinger Str. 60
86663 Asbach-Bäumenheim

Zeichnungsnummer / Drawing number:

1-090832

1-090832_02822 WHEELED UNDERCARRIAGE / FAHRWERK MIT RADENTLASTUNG

Pos. / Item	Art.Nr. / Item. No.	Menge / Quanity	Name	Benennung	Designation	Material	Information
0020	04579	1	TIE ROD	ZUGSTANGE			
0030	04590	1	LEVER	HANDHEBEL			
0040	07211	2	WASHER 15	SCHEIBE 15			
0050	03034	2	SPLIT PIN 4X20	SPLINT 4X20			
0060	03740	1	HAND GRIP COVER	GRIFFBEZUG			
0070	04592	1	SAFETY CATCH	SICHERUNG			
0080	03422	1	WASHER 10	SCHEIBE 10			
0090	03084	1	SPLIT PIN 3,2 X 16	SPLINT 3,2 X 16			
0100	04594	2	BONDED TIRED WHEEL	VOLLGUMMIRAD			
0110	03737	2	WASHER 21	SCHEIBE 21			
0120	03738	2	SPLINT PIN 5 X 30	SPLINT 5 X 30			

(V) = Expendable part / Verschleißteil

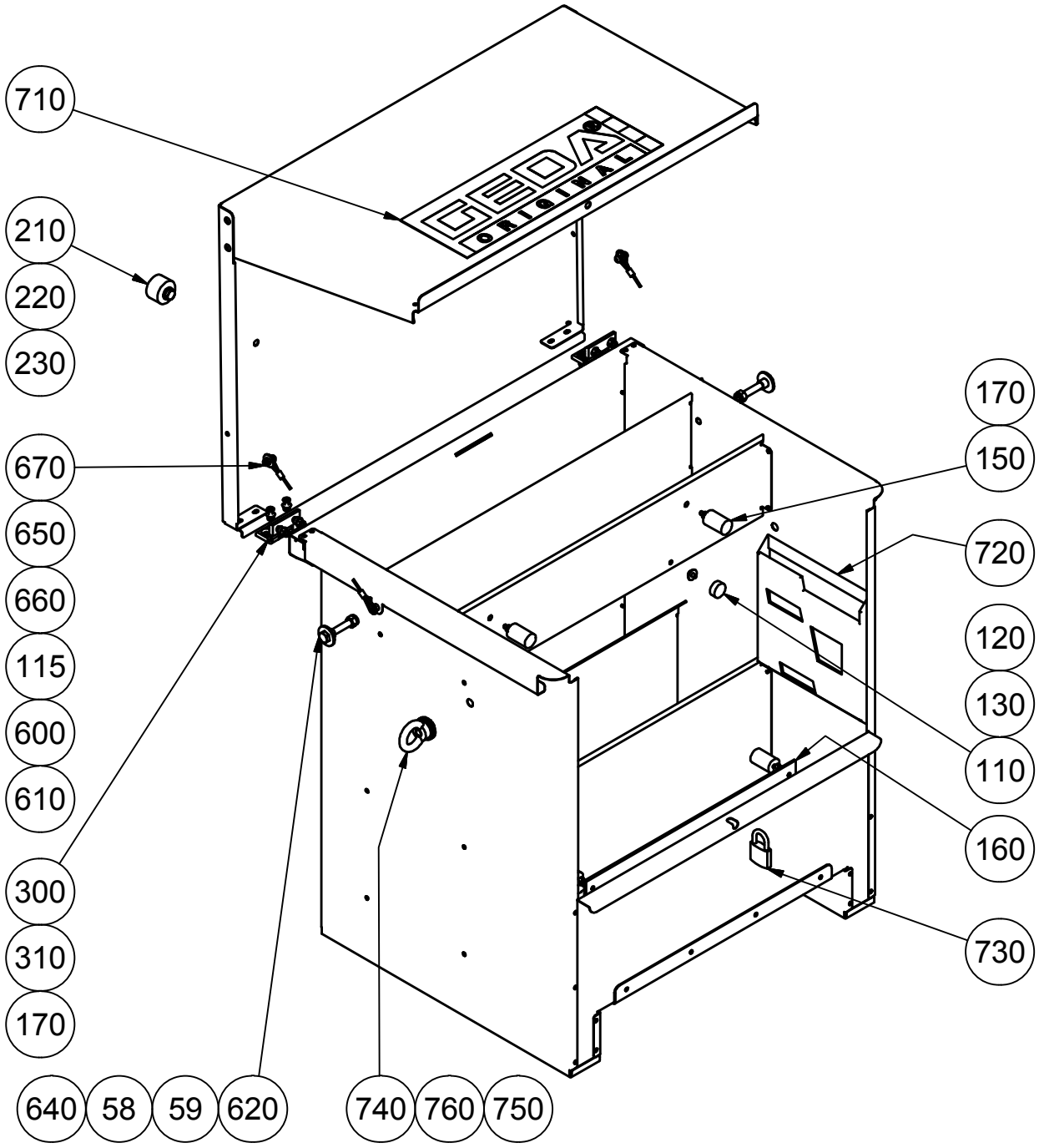

	Datum / Date	Name	ID: 46309
erstellt / created	04.03.2016		
geändert / changed	04.03.2016	galster	

GEDA®
Dechentreiter GmbH & Co. KG
Mertinger Str. 60
86663 Asbach-Bäumenheim

Zeichnungsnummer / Drawing number:
1061094

Spare part list / Ersatzteilliste

1061094_46309 LIFTBOX

Pos. / Item	Art.Nr. / Item. No.	Menge / Quanity	Name	Benennung	Designation	Material	Information
58	10717	2	SPACER TUBE	DISTANZROHR			
59	07022	2	WASHER 11	SCHEIBE 11			
110 (V) 5000h	31427	3	BUFFER D=25X10	PUFFER D=25X10			
115	06863	2	WASHER 6,6	SCHEIBE 6,6			
120	06297	3	WASHER 6	SCHEIBE 6			
130	49295	3	HEX-BOLT M 6 X 8	SKT-SCHRAUBE M 6 X 8			
150 (V) 5000h	29909	4	BUFFER	PUFFER			
160	46553	1	PA-FLAT L = 470	PA-FLACH L = 470			
170	17994	12	SELF LOCKING NUT M6	SICHERUNGSMUTTER M6			
210 (V) 5000h	17930	2	BUFFER D 40 X 25	PUFFER D 40 X 25			
220	19665	2	HEXAGON SCREW M10X12	SKT-SCHRAUBE M10 X 12			
230	03422	2	WASHER 10	SCHEIBE 10			
300	31233	2	METAL HINGE FOR SWING GATE	SCHARNIER 60x60			
310	07756	8	COUNTERSUNK SCREW M 6 X 20	SENKSCHRAUBE M 6 X 20			
600 (V) 2500h	47592	4	ROPE 3 X 0,46	SEIL 3 X 0,46			
610	35165	4	THIMBLE 3 MM	KAUSCHE 3 MM			
620	08269	2	HEXAGONAL SCREW M10X 65	SKT-SCHRAUBE M10 X 65			
640	03751	2	SELF LOCKING NUT M10	SICHERUNGSMUTTER M10			
650	77171	2	SCREW M6 X 16	LINSENSCHRAUBEN M6 X 16			
660	45503	2	STEEL TUBE L = 6	ST-ROHR L = 6			
670	06864	2	SELF LOCKING NUT M6	SICHERUNGSMUTTER M6			
710	28647	1	STICKER "GEDA ORIGINAL"	PVC-SCHILD "GEDA ORIGINAL"			
720	25968	1	POCKET FOR CIRCUIT DIAGRAMS DIN A4	SCHALTPLANTASCHE DIN A4			
730	17372	1	PADLOCK	VORHÄNGESCHLOSS			
740	06306	2	RING NUT M12	RINGMUTTER M12			
750	18080	4	WASHER 13	SCHEIBE 13			
760	03193	2	HEXAGON SCREW M12 X 20	SKT-SCHRAUBE M12x20			

(V) = Expendable part / Verschleißteil